USTI SP

Oprawa ogrodowa z wymiennym źródłem światła

USTI SP 2X7 GR

		[W]			
USTI SP 2X7 GR	**36560**	2 x max 7	PAR16 LED	GU10	antracyt
USTI SP 1X7 GR	**36561**	max 7	PAR16 LED	GU10	antracyt

Kanlux USTI to oprawy idealne do kierunkowego podświetlania zieleni, skalniaków, elewacji czy ciekawych elementów architektonicznych, które chcemy zaakcentować. Konstrukcja z ruchomą głowicą umożliwia swobodną regulację i skierowanie światła w wybranym kierunku. Do wyboru mamy oprawę z jednym lub dwoma punktami świetlnymi (elementy świecące mogą być ustawiane niezależnie od siebie). Oprawy ogrodowe Kanlux USTI dopasowane są do źródeł światła z trzonkiem GU10.

- Materiał obudowy: stop aluminium
- Materiał klosza: szkło

Zastrzega się możliwość wprowadzenia zmian technicznych. Dane zawarte w tym katalogu nie są prawnie wiążące.

USTI SP

Oprawa ogrodowa z wymiennym źródłem światła

USTI SP 2X7 GR

USTI SP 1X7 GR

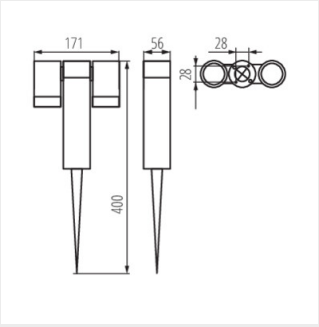

USTI SP 2X7 GR

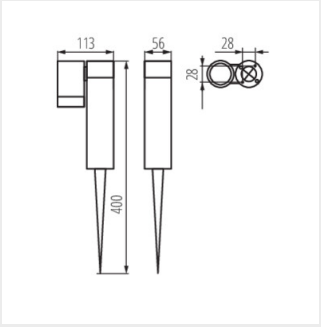

USTI SP 1X7 GR

Zastrzega się możliwość wprowadzenia zmian technicznych. Dane zawarte w tym katalogu nie są prawnie wiążące.

PL