# DB

## Rozdzielnica serii DB

DB104S 1X4P/SMD

[V] 230/400 AC

IK 06

Zastrzega się możliwość wprowadzenia zmian technicznych. Dane zawarte w tym katalogu nie są prawnie wiążące.

PL

# DB

## Rozdzielnica serii DB

| | | | In [A] | | | IP |
|---|---|---|---|---|---|---|
| DB104S 1X4P/SMD | **03830** | biały / szary | 50 | 4P | do nadbudowania na ścianie | 40 |
| DB106S 1X6P/SMD | **03831** | biały / szary | 63 | 6P | do nadbudowania na ścianie | 40 |
| DB108S 1X8P/SMD | **03832** | biały / szary | 63 | 8P | do nadbudowania na ścianie | 40 |
| DB112S 1X12P/SMD | **03833** | biały / szary | 63 | 12P | do nadbudowania na ścianie | 40 |
| DB118S 1X18P/SMD | **03834** | biały / szary | 63 | 18P | do nadbudowania na ścianie | 40 |
| DB212S 2X12P/SMD | **03835** | biały / szary | 63 | 2x12P | do nadbudowania na ścianie | 40 |
| DB312S 3X12P/SMD | **03836** | biały / szary | 63 | 3x12P | do nadbudowania na ścianie | 40 |
| DB104F 1X4P/FMD | **03840** | biały / szary | 50 | 4P | do wbudowania w ścianę | 40 |
| DB106F 1X6P/FMD | **03841** | biały / szary | 63 | 6P | do wbudowania w ścianę | 40 |
| DB108F 1X8P/FMD | **03842** | biały / szary | 63 | 8P | do wbudowania w ścianę | 40 |
| DB112F 1X12P/FMD | **03843** | biały / szary | 63 | 12P | do wbudowania w ścianę | 40 |
| DB118F 1X18P/FMD | **03844** | biały / szary | 63 | 18P | do wbudowania w ścianę | 40 |
| DB212F 2X12P/FMD | **03845** | biały / szary | 63 | 2x12P | do wbudowania w ścianę | 40 |
| DB312F 3X12P/FMD | **03846** | biały / szary | 63 | 3x12P | do wbudowania w ścianę | 40 |
| DB102W 1X2P/SM | **03850** | biały | 50 | 2P | do nadbudowania na ścianie | 30 |
| DB104W 1X4P/SM | **03851** | biały | 50 | 4P | do nadbudowania na ścianie | 30 |
| DB108W 1X8P/SM | **03852** | biały | 63 | 8P | do nadbudowania na ścianie | 30 |
| DB112W 1X12P/SM | **03853** | biały | 63 | 12P | do nadbudowania na ścianie | 30 |
| DB118W 1X18P/SM | **03854** | biały | 63 | 18P | do nadbudowania na ścianie | 30 |
| DB112F 1X12P/FMD-P | **36416** | biały | 63 | 12P | do wbudowania w ścianę | 40 |
| DB112S 1X12P/SMD-P | **36417** | biały | 63 | 12P | do nadbudowania na ścianie | 40 |
| DB118F 1X18P/FMD-P | **36418** | biały | 63 | 18P | do wbudowania w ścianę | 40 |
| DB118S 1X18P/SMD-P | **36419** | biały | 63 | 18P | do nadbudowania na ścianie | 40 |
| DB212F 2X12P/FMD-P | **36420** | biały | 63 | 2x12P | do wbudowania w ścianę | 40 |
| DB212S 2X12P/SMD-P | **36421** | biały | 63 | 2x12P | do nadbudowania na ścianie | 40 |
| DB312F 3X12P/FMD-P | **36422** | biały | 63 | 3x12P | do wbudowania w ścianę | 40 |
| DB312S 3X12P/SMD-P | **36423** | biały | 63 | 3x12P | do nadbudowania na ścianie | 40 |

Rozdzielnice z serii DB, spełniające wymóg odporności na żar o temperaturze 650°C, mogą być stosowane wyłącznie na powierzchniach niepalnych (np. pełne, lite ściany, wykonane z materiałów niepalnych). Nie mogą być stosowane na powierzchniach palnych (np. płytach gipsowo-kartonowych, drewnianych itp.), na tzw. "pustych ścianach" lub na pionach technicznych.

- Materiał: tworzywo sztuczne


Zastrzega się możliwość wprowadzenia zmian technicznych. Dane zawarte w tym katalogu nie są prawnie wiążące.

# DB

## Rozdzielnica serii DB

DB104S 1X4P/SMD

DB106S 1X6P/SMD

DB108S 1X8P/SMD

DB112S 1X12P/SMD

DB118S 1X18P/SMD

DB212S 2X12P/SMD

DB312S 3X12P/SMD

DB104F 1X4P/FMD

DB106F 1X6P/FMD

DB108F 1X8P/FMD

DB112F 1X12P/FMD

DB118F 1X18P/FMD

DB212F 2X12P/FMD

DB312F 3X12P/FMD

DB102W 1X2P/SM

DB104W 1X4P/SM


Zastrzega się możliwość wprowadzenia zmian technicznych. Dane zawarte w tym katalogu nie są prawnie wiążące.

PL

# DB

## Rozdzielnica serii DB

DB108W 1X8P/SM

DB112W 1X12P/SM

DB118W 1X18P/SM

DB112F 1X12P/FMD-P

DB112S 1X12P/SMD-P

DB118F 1X18P/FMD-P

DB118S 1X18P/SMD-P

DB212F 2X12P/FMD-P

DB212S 2X12P/SMD-P

DB312F 3X12P/FMD-P

DB312S 3X12P/SMD-P

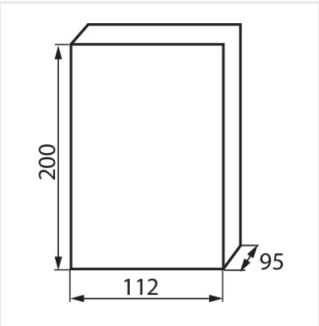


DB104S 1X4P/SMD

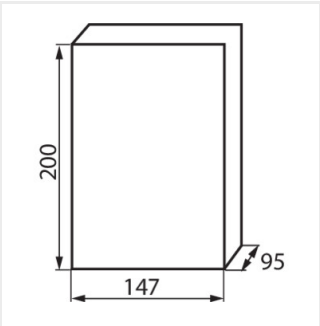


DB106S 1X6P/SMD

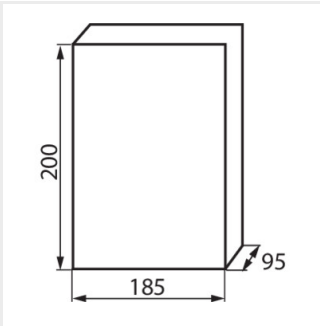


DB108S 1X8P/SMD

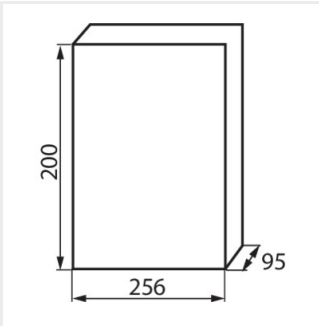


DB112S 1X12P/SMD


Zastrzega się możliwość wprowadzenia zmian technicznych. Dane zawarte w tym katalogu nie są prawnie wiążące.

PL

# DB

## Rozdzielnica serii DB

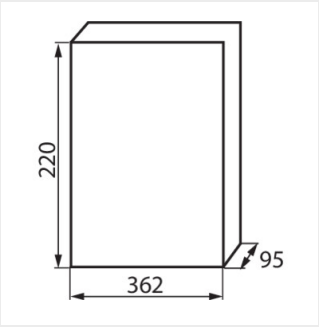


DB118S 1X18P/SMD

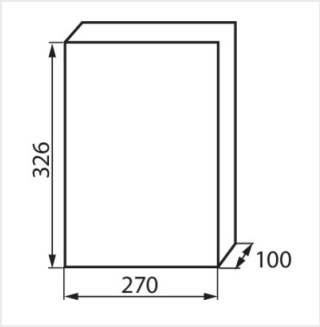


DB212S 2X12P/SMD

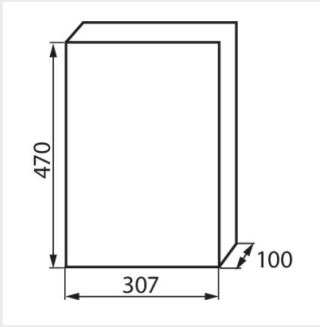


DB312S 3X12P/SMD

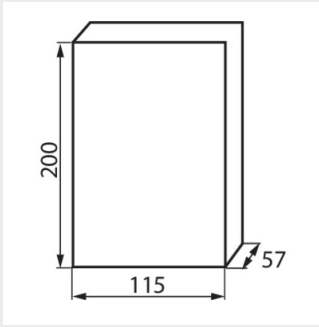


DB104F 1X4P/FMD

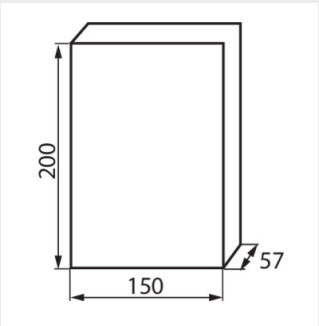


DB106F 1X6P/FMD

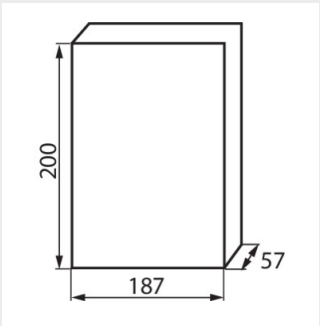


DB108F 1X8P/FMD

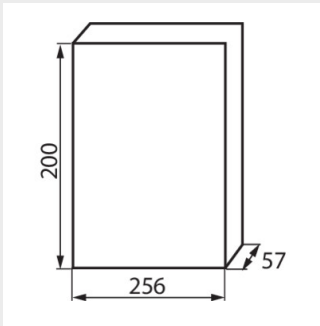


DB112F 1X12P/FMD

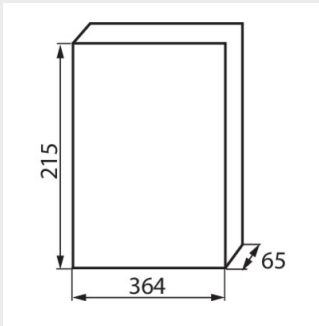


DB118F 1X18P/FMD

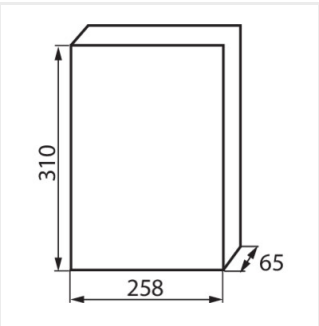


DB212F 2X12P/FMD

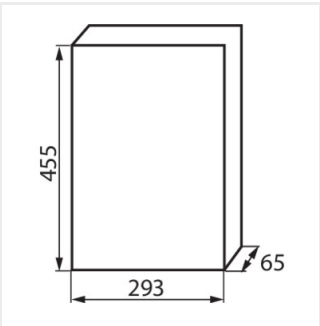


DB312F 3X12P/FMD

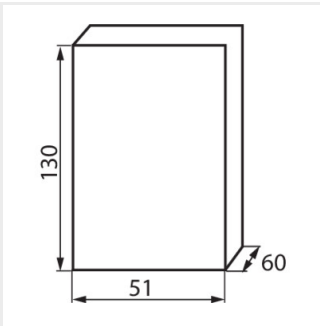


DB102W 1X2P/SM

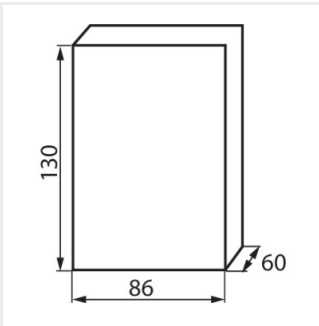


DB104W 1X4P/SM

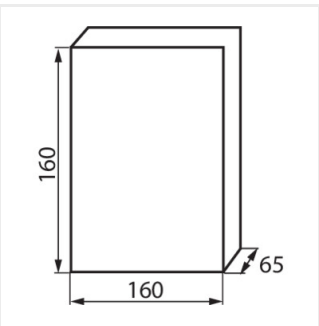


DB108W 1X8P/SM

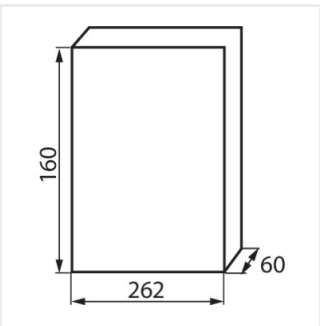


DB112W 1X12P/SM

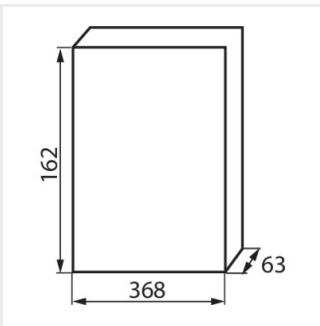


DB118W 1X18P/SM

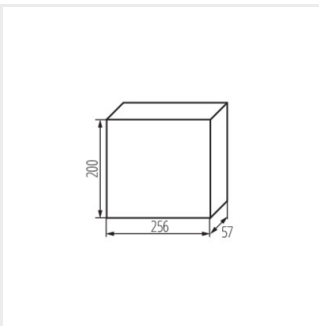


DB112F 1X12P/FMD-P


Zastrzega się możliwość wprowadzenia zmian technicznych. Dane zawarte w tym katalogu nie są prawnie wiążące.

PL

# DB

## Rozdzielnica serii DB

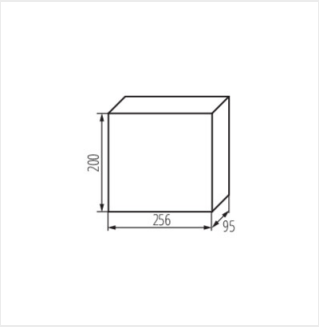


DB112S 1X12P/SMD-P

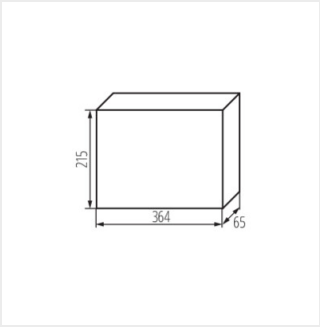


DB118F 1X18P/FMD-P

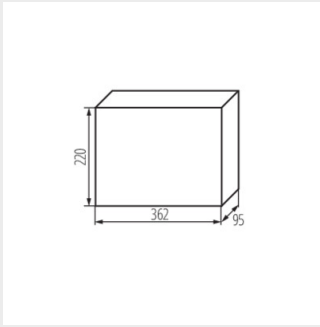


DB118S 1X18P/SMD-P

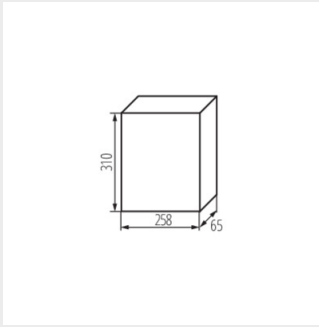


DB212F 2X12P/FMD-P

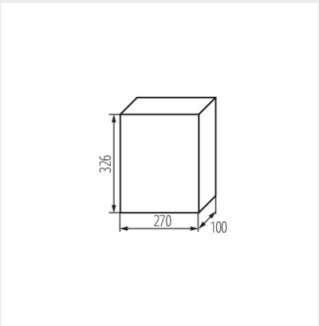


DB212S 2X12P/SMD-P

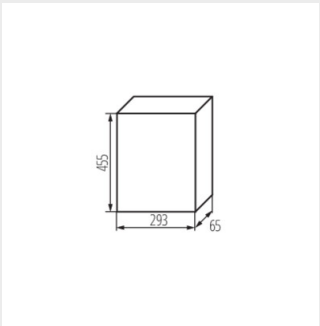


DB312F 3X12P/FMD-P

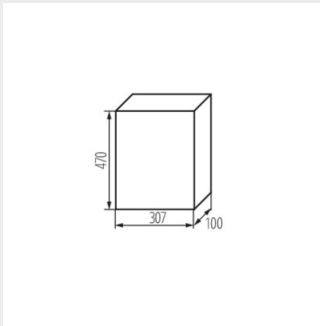


DB312S 3X12P/SMD-P


Zastrzega się możliwość wprowadzenia zmian technicznych. Dane zawarte w tym katalogu nie są prawnie wiążące.

PL