# MARIN

## Oprawa sufitowa punktowa

IP 44/20

[V] 12 AC; 12 DC | Gx5,3 | III | IP 44/20 | [mm] Ø60-62 | [m] 0,12 | [mm²] 0,75 | 0,5m | MR-16 | CE | EAC | UK CA

MARIN CT-S80-C

| | | [W] | | |
|---|---|---|---|---|
| MARIN CT-S80-C | **04703** | max 10 | chrom | brak |
| MARIN CT-S80-SN | **04704** | max 10 | nikiel mat | brak |
| MARIN CT-S80-AB | **04710** | max 10 | mosiądz matowy | brak |
| MARIN CT-S80-W | **32500** | max 10 | biały | brak |
| MARIN CT-S80-B | **32501** | max 10 | czarny mat | brak |

Kanlux MARIN to niewielkie szczelne oprawy sufitowe, których możemy użyć w miejscach o podwyższonej wilgoci. Swobodnie możemy je umieścić w łazience nad lustrem, w kuchni czy w pralni.

- Materiał obudowy: stal


Zastrzega się możliwość wprowadzenia zmian technicznych. Dane zawarte w tym katalogu nie są prawnie wiążące.

PL

# MARIN

## Oprawa sufitowa punktowa

MARIN CT-S80-C

MARIN CT-S80-SN

MARIN CT-S80-AB

MARIN CT-S80-W

MARIN CT-S80-B


Zastrzega się możliwość wprowadzenia zmian technicznych. Dane zawarte w tym katalogu nie są prawnie wiążące.

PL

# MARIN

## Oprawa sufitowa punktowa

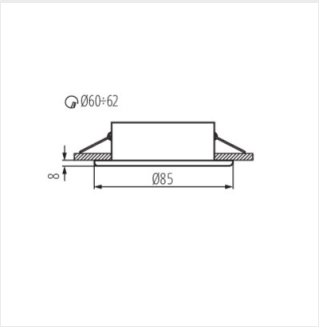


MARIN CT


Zastrzega się możliwość wprowadzenia zmian technicznych. Dane zawarte w tym katalogu nie są prawnie wiążące.

PL