SONDA

Oprawa ścienno-sufitowa

SONDA EL-1L

		[W]	
SONDA EL-2J	**04796**	2 x max 50	chrom mat
SONDA EL-3J	**04797**	3 x max 50	chrom mat
SONDA EL-4L	**04798**	4 x max 50	chrom mat

Futurystyczna lampa Kanlux SONDA o nietypowym kształcie jest idealna przede wszystkim do wnętrz urządzonych w nowoczesnym stylu. Wykonana z całości ze stali, stanie się wyrazistą ozdobą każdego pomieszczenia. Reflektor możemy ustawić w dowolnej pozycji kierując światło w pożądane miejsce.

- Materiał obudowy: stal

Zastrzega się możliwość wprowadzenia zmian technicznych. Dane zawarte w tym katalogu nie są prawnie wiążące.

PL

SONDA

Oprawa ścienno-sufitowa

SONDA EL-1L

SONDA EL-1L

SONDA EL-1L

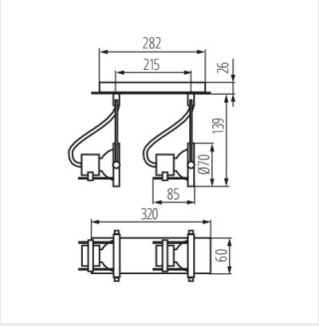

SONDA EL-2J

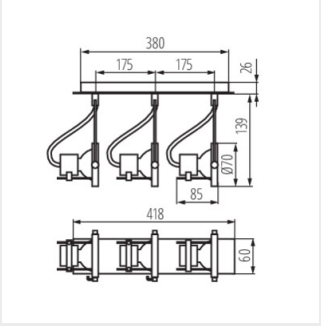

SONDA EL-3J

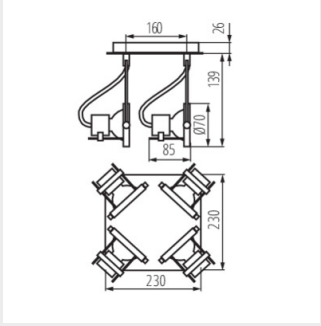

SONDA EL-4L

Zastrzega się możliwość wprowadzenia zmian technicznych. Dane zawarte w tym katalogu nie są prawnie wiążące.

PL