SUZI

Lampka biurkowa

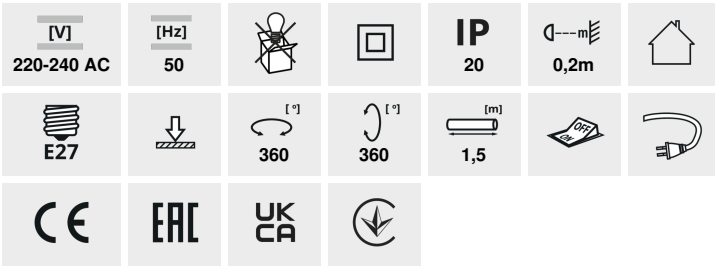

SUZI HR-60-SR

		[W]	
SUZI HR-60-SR	**07150**	max 10W LED	srebrny
SUZI HR-60-B	**07151**	max 10W LED	czarny
SUZI HR-60-BL	**07152**	max 10W LED	niebieski
SUZI HR-60-PK	**07153**	max 10W LED	różowy
SUZI HR-60-W	**07154**	max 10W LED	biały

Kanlux SUZI to prosta lampka biurkowa. Dostępna jest w kilku jednolitych wersjach kolorystycznych. Kanlux SUZI posiada regulowane ramię i klips dzięki któremu możemy umocować lampkę na krawędzi biurka lub na półce.

- Wysięgnik giętki
- Montaż za pomocą klipsa
- Materiał obudowy: tworzywo sztuczne
- Materiał klosza: stal

Zastrzega się możliwość wprowadzenia zmian technicznych. Dane zawarte w tym katalogu nie są prawnie wiążące.

PL

SUZI

Lampka biurkowa

SUZI HR-60-SR

SUZI HR-60-B

SUZI HR-60-BL

SUZI HR-60-PK

SUZI HR-60-W

Zastrzega się możliwość wprowadzenia zmian technicznych. Dane zawarte w tym katalogu nie są prawnie wiążące.

PL

SUZI

Lampka biurkowa

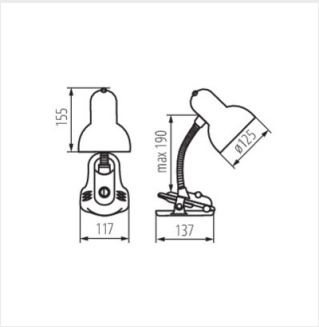

SUZI HR-60

Zastrzega się możliwość wprowadzenia zmian technicznych. Dane zawarte w tym katalogu nie są prawnie wiążące.

PL