SABIK LED

Corp de iluminat LED de scara

MADE IN POLAND

≥20000 | 50000 [h] | ellipse ≤ 6x MacAdam | Ra 80 | IP 20

0,18 [m] | 0,1m | SMD | 5÷25 [°C]

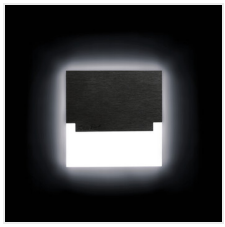

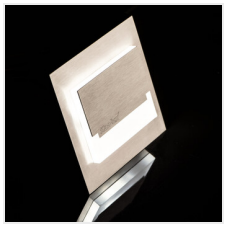

SABIK LED WW

		[V]	[W]		[lm]	Tc [K]
SABIK LED WW	**23108**	12 DC	0,8	oţel inoxidabil	13	3000
SABIK MINI LED WW	**23109**	12 DC	0,8	oţel inoxidabil	13	3000
SABIK LED CW	**23110**	12 DC	0,8	oţel inoxidabil	15	6500
SABIK MINI LED CW	**23111**	12 DC	0,8	oţel inoxidabil	15	6500
SABIK LED AC-WW	**23802**	220-240 AC	1,3	oţel inoxidabil	13	3000
SABIK LED PIR WW	**27374**	12 DC	0,8	oţel inoxidabil	13	3000
SABIK LED B-NW	**29852**	12 DC	0,8	negru	14	4000
SABIK LED B-WW	**29853**	12 DC	0,8	negru	13	3000
SABIK MINI LED B-NW	**29854**	12 DC	0,8	negru	14	4000
SABIK MINI LED B-WW	**29855**	12 DC	0,8	negru	13	3000
SABIK LED PIR B-NW	**29858**	12 DC	0,8	negru	14	4000
SABIK LED PIR B-WW	**29859**	12 DC	0,8	negru	13	3000
SABIK MINI LED NW	**32490**	12 DC	0,8	oţel inoxidabil	14	4000

Kanlux SABIK este un design modern, combinat cu un efect atractiv de iluminare. Este o idee minunată de a iluminare scările și coridoarele sau de a accentua designul interior al camerelor. Construcția unică al corpului de iluminat asigură o emisie uniformă de lumină. Versiunea AC este echipată cu o sursă de alimentare de 230V care se potrivește în cutie, iar versiunea PIR cu un senzor de mișcare. Senzorul detectează mișcarea / activează iluminarea, indiferent de intensitatea luminii ambientale.

- Materialul carcasei: oțel inoxidabil șlefuit, material din plastic

Date of issue: 05.07.2024, 14:47

Ne rezervăm dreptul de a face modificări tehnice. Datele conținute în acest material nu sunt obligatorii din punct de vedere juridic.

RO

SABIK LED

Corp de iluminat LED de scara

SABIK LED WW

SABIK MINI LED WW

SABIK LED CW

SABIK MINI LED CW

SABIK LED AC-WW

SABIK LED PIR WW

SABIK LED B-NW

SABIK LED B-WW

SABIK MINI LED B-NW

SABIK MINI LED B-WW

SABIK LED PIR B-NW

SABIK LED PIR B-WW

Date of issue: 05.07.2024, 14:47

Ne rezervăm dreptul de a face modificări tehnice. Datele conținute în acest material nu sunt obligatorii din punct de vedere juridic.

RO

SABIK LED

Corp de iluminat LED de scara

SABIK MINI LED NW

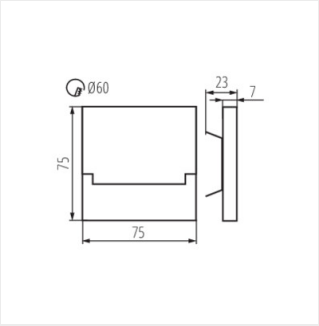

SABIK LED

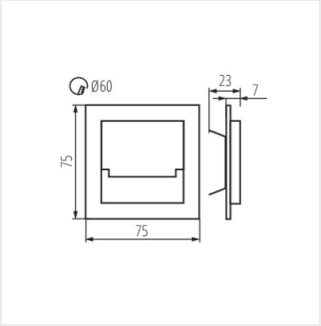

SABIK MINI LED

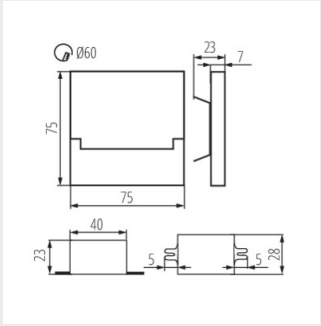

SABIK LED AC

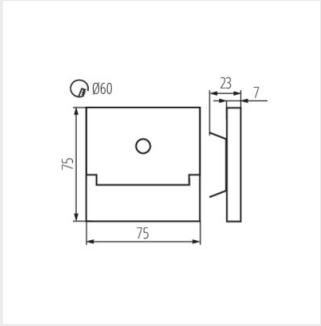

SABIK LED PIR

Ne rezervăm dreptul de a face modificări tehnice. Datele conținute în acest material nu sunt obligatorii din punct de vedere juridic.

RO