LEDS-B RGB

Bandă LED

LEDS-B 7.2W/M IP00RGB

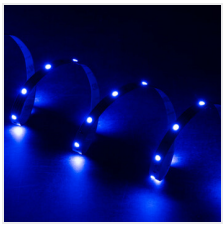

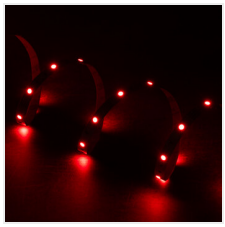

				IP	[mm]
LEDS-B 7,2W/M IP00RGB	**24530**	0,5m = max 3,6	0,5m = max 65	00	5000
LEDS-B 7,2W/M IP54RGB	**24532**	0,5m = max 3,6	0,5m = max 65	54	5000
LEDS-B 7,2W/M IP65RGB	**24531**	0,5m = max 3,6	0,5m = max 65	65	5000
LEDS-B14,4W/M IP00RGB	**24545**	0,5m = max 7,2	0,5m = max 125	00	5000
LEDS-B14,4W/M IP54RGB	**24546**	0,5m = max 7,2	0,5m = max 100	54	5000
LEDS-B14,4W/M IP65RGB	**24547**	0,5m = max 7,2	0,5m = max 120	65	5000

Kanlux LEDS-B RGB sunt benzi moderne decorative. Perfect pentru uz casnic, unde pot crea aranjamente unice limitate doar de imaginația noastră. Acestea se caracterizează printr-o flexibilitate ridicată, o bună aderență și o rezistență ridicată. În funcție de nevoile și locul de aplicare, putem alege culoarea adecvată a luminii.

Ne rezervăm dreptul de a face modificări tehnice. Datele conținute în acest material nu sunt obligatorii din punct de vedere juridic.

RO

LEDS-B RGB

Bandă LED

LEDS-B 7.2W/M IP00RGB

LEDS-B 7.2W/M IP54RGB

LEDS-B 7.2W/M IP65RGB

LEDS-B14,4W/M IP00RGB

LEDS-B14,4W/M IP54RGB

LEDS-B14,4W/M IP65RGB

Ne rezervăm dreptul de a face modificări tehnice. Datele conținute în acest material nu sunt obligatorii din punct de vedere juridic.

RO

LEDS-B RGB

Bandă LED

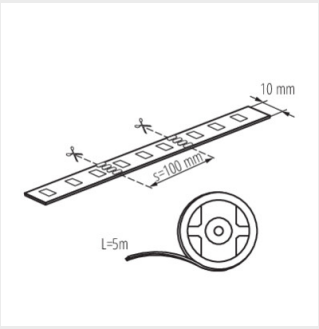

LEDS-B 7.2W/M IP00RGB

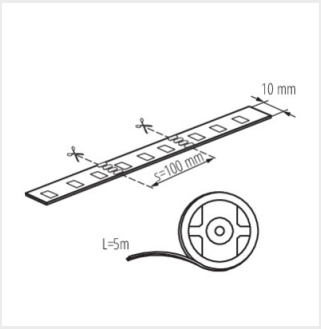

LEDS-B 7.2W/M IP54RGB

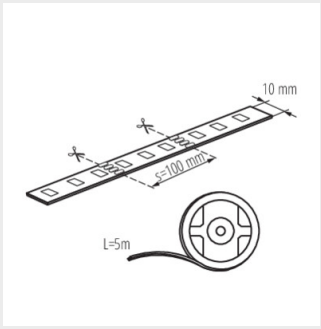

LEDS-B 7.2W/M IP65RGB

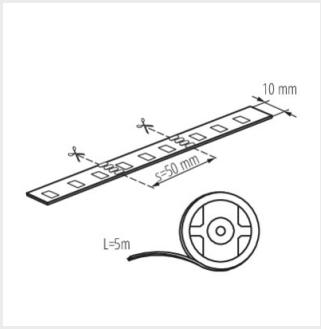

LEDS-B14,4W/M IP00RGB

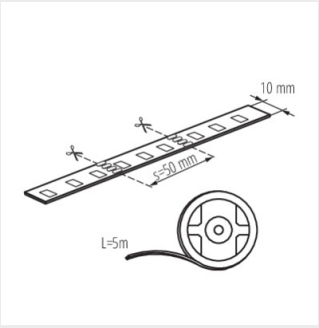

LEDS-B14,4W/M IP54RGB

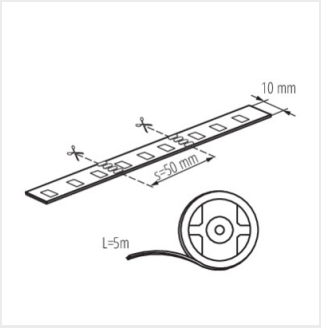

LEDS-B14,4W/M IP65RGB

Accesorii

19036 CONNECTOR RGB 10-CP Conector bandă LED, CONNECTOR RGB 10-CP (19036)

19037 CONNECTOR RGB 10-CPC Conector bandă LED, CONNECTOR RGB 10-CPC (19037)

19038 CONNECTOR RGB 10 Conector bandă LED, CONNECTOR RGB 10 (19038)

Ne rezervăm dreptul de a face modificări tehnice. Datele conținute în acest material nu sunt obligatorii din punct de vedere juridic.

RO