BRAVO S / SU

Panou LED incastrat

LED technology | HIGH ~100 lm/W | ultra SLIM panel | PZH PIB PRODUKT Z ATESTEM

≥15000	25000 [h]	ellipse ≤ 6x MacAdam	Ra 80	SMD	III	IP 20
	5÷25 [°C]			0,05 [m]	0,5 [mm²]	0,5m
CE	EAC	PZH	UK CA			

		[W]	[lm]	Tc [K]	[°]		UGR	Driver [index]
BRAVO S 40W6060NW W	**28010**	40	4000	4000	110	alb		28026
BRAVO S 40W12030NW W	**28022**	40	4000	4000	110	alb		28026

Panourile Kanlux BRAVO S/SU sunt componente alese special pentru o și mai mare satisfactie de utilizare a acestora. Cadrul din aluminiu, LED-urile special selectate, reflectoarele și difuzorul de împrăștiere a luminii sunt doar câteva dintre avantajele panourilor Kanlux BRAVO LED S/SU. Un alt avantaj al acestor panouri este eficacitatea ridicată de iluminare (100lm/W). Panourile LED Kanvo BRAVO nu au o sursă de alimentare inclusă.

- Pentru o funcţionare corectă este necesară o sursă de alimentare adecvată pentru LED-uri disponibilă în oferta KANLUX
- Panou LED fără sursă de alimentare în set.
- Materialul carcasei: oțel
- Materialul abajurului: material din plastic
- Materialul panoului/cadrului: aliaj de aluminiualiaj de aluminiualiaj de aluminiu

Ne rezervăm dreptul de a face modificări tehnice. Datele conținute în acest material nu sunt obligatorii din punct de vedere juridic.

RO

BRAVO S / SU

Panou LED incastrat

BRAVO S 40W6060NW W

BRAVO S 40W12030NW W

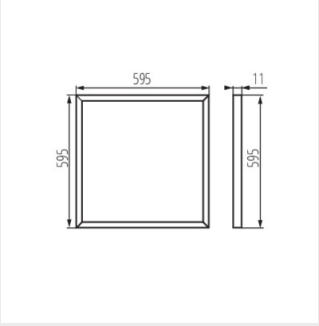

BRAVO S 40W6060NW W

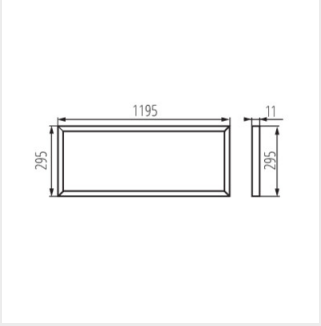

BRAVO S 40W12030NW W

Accesorii

28502	CLIPS BRAVO S/P 60-62	Suportul de montare este utilizat pentru instalarea corpurilor de iluminat BRAVO 6060/6262 într-un plafon suspendat din gips-carton, 4 buc. într-un set (28502)

Ne rezervăm dreptul de a face modificări tehnice. Datele conținute în acest material nu sunt obligatorii din punct de vedere juridic.

RO

BRAVO S / SU

Panou LED incastrat

28503 CLIPS BRAVO S/P 12030 Suport de montare, este utilizat pentru instalarea corpurilor de iluminat BRAVO 12030 într-un plafon suspendat din gips-carton, 6 buc într-un set (28503)

28500 BRAVO S/P GRIP 60-62 Suport de montare nr. 4 buc în set (28500)

28501 BRAVO S/P GRIP 12030 Suport de montare nr. 6 buc în set (28501)

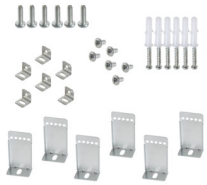

27613 ADTR 6060 W Cadru de montaj pe suprafață pentru panou 600x600 (27613)

27610 ADTR 6060 SR Cadru de montaj pe suprafață pentru panou 600x600 (27610)

27615 ADTR 6060 B Cadru de montaj pe suprafață pentru panou

Ne rezervăm dreptul de a face modificări tehnice. Datele conținute în acest material nu sunt obligatorii din punct de vedere juridic.

BRAVO S / SU

Panou LED incastrat

27611	ADTR 12030 W	Cadru de montaj pe suprafață pentru panou

27612	ADTR 12030 SR	Cadru de montaj pe suprafață pentru panou

28026	BRAVO DRIVER 40W	Sursa de alimentare LED dedicată panourilor BRAVO S / SU cu o putere de 40W (28025)

25591	PSR 100	Cablu de siguranță (25591)

Ne rezervăm dreptul de a face modificări tehnice. Datele conținute în acest material nu sunt obligatorii din punct de vedere juridic.

RO