XLED A60

Sursă de lumină LED

XLED A60 4,5W-WW

		PON [W]	[W]	[lm] Φuse	Tc [K]	[°]		[h]	Ei
XLED A60 4,5W-WW	**29600**	4,5	40	470	2700	320	E27	15000	F
XLED A60 7W-WW	**29601**	7	60	810	2700	320	E27	15000	E
XLED A60 7W-NW	**29602**	7	60	810	4000	320	E27	15000	E
XLED A60 7W-CW	**29603**	7	60	810	6500	320	E27	15000	E
XLED A60 8W-WW	**29604**	8	75	1055	2700	320	E27	15000	E
XLED A60 10W-WW	**29605**	10	99	1520	2700	320	E27	10000	D
XLED A60 10W-NW	**29606**	10	99	1520	4000	320	E27	10000	D
XLED A60 4,5W-NW	**33099**	4,5	40	470	4000	320	E27	15000	F
XLED A60 8W-NW	**33098**	8	75	1055	4000	320	E27	15000	E

Kanlux XLED combină cele mai bune caracteristici ale becurilor tradiționale și surselor moderne de lumină LED. De aceea vorbim despre asta, că este primul bec cu LED adevărat. Becul de sticlă având forma unui bec tradițional și diode LED aranjate astfel încât lumina să se propage în toate direcțiile, iar unghiul de iluminare este chiar de 320 de grade!

- Materialul abajurului: sticlă

Date of issue: 03.07.2024, 14:00
Ne rezervăm dreptul de a face modificări tehnice. Datele conținute în acest material nu sunt obligatorii din punct de vedere juridic.

RO

XLED A60

Sursă de lumină LED

XLED A60 4,5W-WW

XLED A60 7W-WW

XLED A60 7W-NW

XLED A60 7W-CW

XLED A60 8W-WW

XLED A60 10W-WW

XLED A60 10W-NW

XLED A60 4,5W-NW

XLED A60 8W-NW

Date of issue: 03.07.2024, 14:00

Ne rezervăm dreptul de a face modificări tehnice. Datele conținute în acest material nu sunt obligatorii din punct de vedere juridic.

RO

XLED A60

Sursă de lumină LED

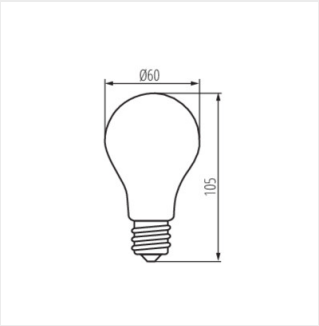

XLED A60 4,5W

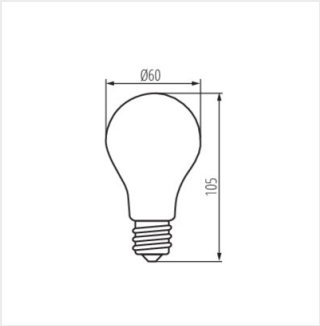

XLED A60 7W

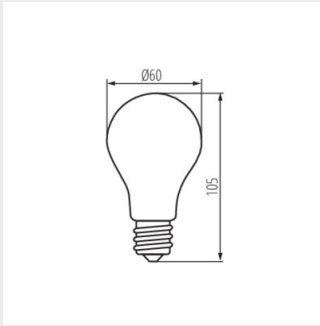

XLED A60 8W

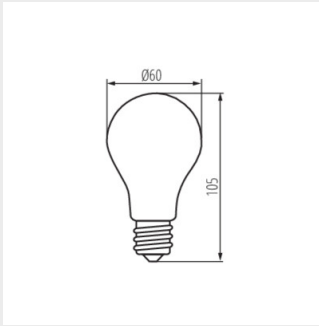

XLED A60 10W

Ne rezervăm dreptul de a face modificări tehnice. Datele conținute în acest material nu sunt obligatorii din punct de vedere juridic.

RO