# Kanlux FL AGOR LED

- **5 ani Garanție în conformitate cu prevederile declarației de garanție, disponibile pe site**
- Materialul geamului de protecție: sticlă călită

WARRANTY 5 years | IP 65 | HIGH lumen

| | | | | | | |
|---|---|---|---|---|---|---|
| [V] 220-240 AC | [Hz] 50 | ≥25000 | [h] 50000 | ellipse ≤ 6x MacAdam | Ra 80 | SMD |
| | | IP 65 | | [°C] -40÷35 | | [°] 180 |
| IK 05 | | [mm²] 1 | 1m | Hg | CE | EAC |
| UK CA | | | | | | |

FL AGOR/A LED 100W NW

| | | $P_{ON}$ [W] | [lm] | [lm] $\Phi_{use}$ | Tc [K] | [°] | | Ei |
|---|---|---|---|---|---|---|---|---|
| FL AGOR/A LED 100W NW | 33473 | 100 | 13000 | 9600 | 4000 | X45/Y80 | negru | E |
| FL AGOR/A LED 200W NW | 33475 | 200 | 26000 | 18720 | 4000 | X45/Y80 | negru | E |

FL AGOR/A LED 100W NW

FL AGOR/A LED 200W NW

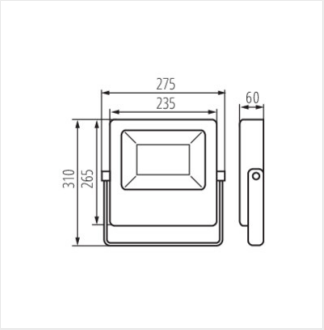


FL AGOR/A LED 100W NW

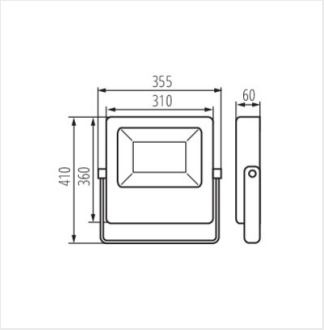


FL AGOR/A LED 200W NW

Date of issue: 09.10.2024, 12:10

Ne rezervăm dreptul de a face modificări tehnice. Datele conținute în acest material nu sunt obligatorii din punct de vedere juridic.

Fotometrie: rezultatele obținute în timpul testării unui exemplar concret.

RO