LOGI 02-1030

Łącznik zwierny 'dzwonek'

[V] 250 AC | In [AX] 10 | IP 20 | PZH

LOGI 02-1030-102 bi

LOGI 02-1030-102 bi	**25071**	biały
LOGI 02-1030-103 kr	**25131**	kremowy
LOGI 02-1030-143 sr	**25190**	srebrny
LOGI 02-1030-141 gr	**25249**	grafitowy
LOGI 02-1030-142 cm	**33624**	czarny mat

Łącznik zwierny - dzwonek służy do kontroli mechanizmów przekaźników dzwonkowych. Łącznik nie posiada nadruku na klawiszu.

- Atest PZH: Numer B.BK.60112.0276.2022, ważny do 2027-11-08
- Tworzywo: ABS

Zastrzega się możliwość wprowadzenia zmian technicznych. Dane zawarte w tym katalogu nie są prawnie wiążące.

PL

LOGI 02-1030

Łącznik zwierny 'dzwonek'

LOGI 02-1030-102 bi

LOGI 02-1030-103 kr

LOGI 02-1030-143 sr

LOGI 02-1030-141 gr

LOGI 02-1030-142 cm

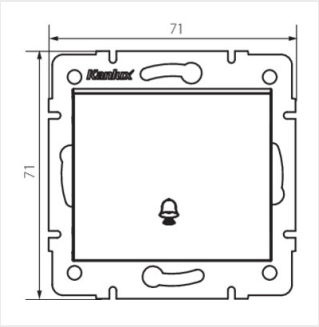

LOGI 02-1030-102 bi

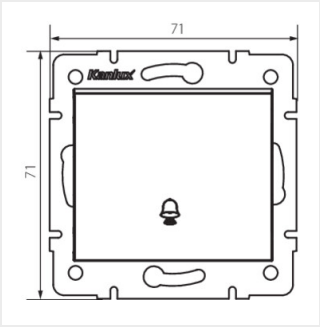

LOGI 02-1030-103 kr

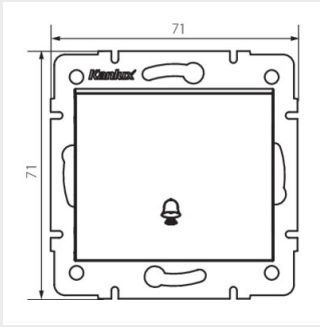

LOGI 02-1030-143 sr

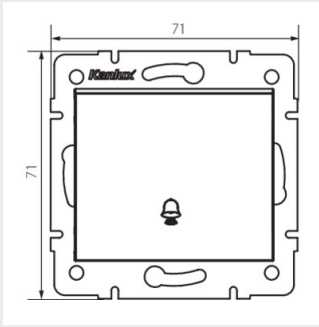

LOGI 02-1030-141 gr

Zastrzega się możliwość wprowadzenia zmian technicznych. Dane zawarte w tym katalogu nie są prawnie wiążące.

PL

LOGI 02-1030

Łącznik zwierny 'dzwonek'

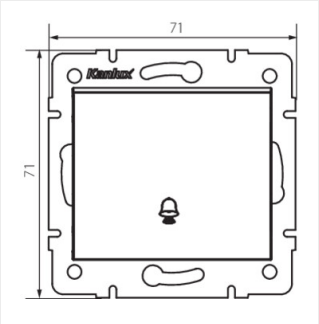

LOGI 02-1030-142 cm

Zastrzega się możliwość wprowadzenia zmian technicznych. Dane zawarte w tym katalogu nie są prawnie wiążące.

PL