TOMI LED

Светодиодный источник света

12 voltage | ALU inside | LED techno logy

[V] 12 AC 50/60Hz; 12 DC | SMD | ellipse ≤6xMacAdam | Ra 80 | ≥15000 | [h] 25000 | Hg

TOMI LED 5W MR16

		[W]	Φuse [°]	Tc [K]	[°]		Ei A T G
TOMI LED5W MR16-WW	**22704**	5	300	3000	120	Gx5,3	G
TOMI LED5W MR16-CW	**22705**	5	310	5300	120	Gx5,3	G
TOMI LED7W MR16-WW	**22706**	7	470	3000	120	Gx5,3	G
TOMI LED7W MR16-CW	**22707**	7	480	5300	120	Gx5,3	G

Лампочки светодиодные 12 вольт Kanlux TOMI LED – это источник света типа MR16 с классическим дизайном. В TOMI LED MR-16 используется гибридная конструкция радиатора (термопластичный слой + алюминиевый вкладыш), благодаря которому теплообмен с окружающей средой значительно более эффективен, а срок службы источника света составляет 25.000 часов. Матовое стекло равномерно рассеивает свет, угол падения которого составляет 120º

- Материал плафона: пластмасса

Мы оставляем за собой право на внесение технических изменений. Данные, содержащиеся в этом материале, не имеют юридически обязательной силы.

RU

TOMI LED

Светодиодный источник света

TOMI LED 5W MR16

TOMI LED 7W MR16

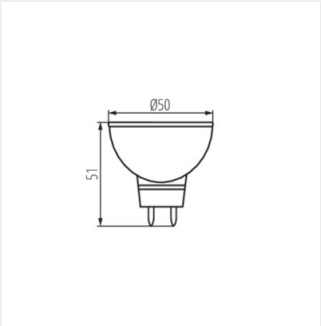

TOMI LED 5W MR16

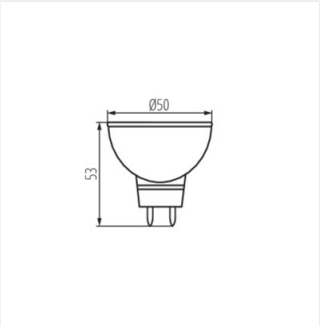

TOMI LED 7W MR16

Мы оставляем за собой право на внесение технических изменений. Данные, содержащиеся в этом материале, не имеют юридически обязательной силы.

RU