SEIDY

Stropné bodové svietidlo

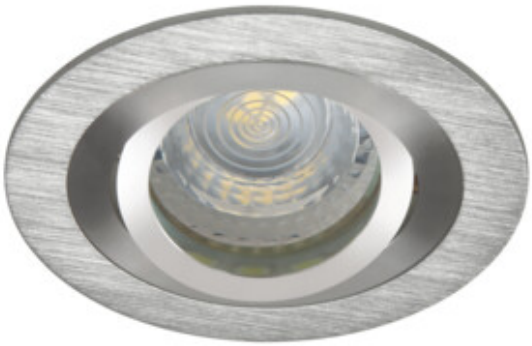

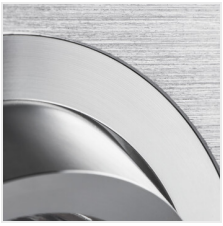

		[W]			[°]
SEIDY CT-DTO50-AL	**18280**	max 10	brúsený hliník	v jednej osi	30
SEIDY CT-DTL50-AL	**18281**	max 10	brúsený hliník	v jednej osi	30
SEIDY CT-DTO50-B	**18288**	max 10	čierna anodovaná	v jednej osi	30
SEIDY CT-DTL50-B	**18289**	max 10	čierna anodovaná	v jednej osi	30
SEIDY CT-DTL50-W/M	**19454**	max 10	biela matná	v jednej osi	30
SEIDY CT-DTL250-W/M	**19455**	2 x max 10	biela matná	v jednej osi	30
SEIDY CT-DTO50-W/M	**19456**	max 10	biela matná	v jednej osi	30
SEIDY CT-DTO50-B/M	**19457**	max 10	čierna matná	v jednej osi	30
SEIDY CT-DTL50-B/M	**19458**	max 10	čierna matná	v jednej osi	30
SEIDY CT-DTL250-B/M	**19459**	2 x max 10	čierna matná	v jednej osi	30

Kanlux SEIDY je obľúbená rodina stropných svietidiel, v ktorej si môžeme vybrať svietidlá s 1 alebo 2 bodovkami. Vďaka širokému výberu farieb a textúr materiálu, z ktorých sú vyrobené, dokážete poskladať dokonalé osvetlenie pre kaviarne, interiéry hotelov, ale taktiež domova.

- Materiál korpusu: hliníková zliatina

Zmena technických parametrov vyhradená. Údaje, ktoré sú uvedené v tomto materiáli, nie sú právne záväzné.

SK

SEIDY

Stropné bodové svietidlo

SEIDY CT-DTO50-AL

SEIDY CT-DTL50-AL

SEIDY CT-DTO50-B

SEIDY CT-DTL50-B

SEIDY CT-DTL50-W/M

SEIDY CT-DTL250-W/M

SEIDY CT-DTO50-W/M

SEIDY CT-DTO50-B/M

Zmena technických parametrov vyhradená. Údaje, ktoré sú uvedené v tomto materiáli, nie sú právne záväzné.

SK

SEIDY

Stropné bodové svietidlo

SEIDY CT-DTL50-B/M

SEIDY CT-DTL250-B/M

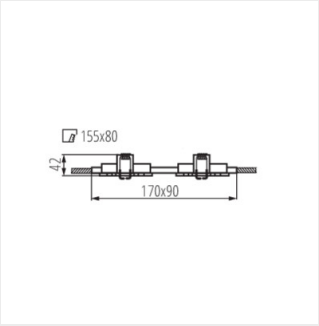

SEIDY CT-DTL250

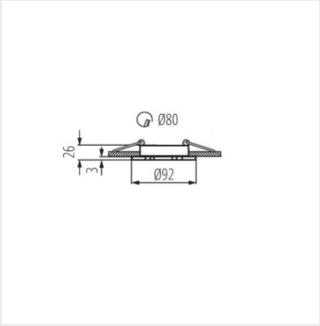

SEIDY CT-DTO50

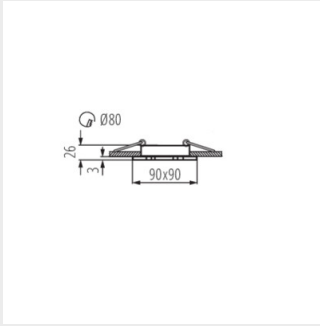

SEIDY CT-DTL50

Zmena technických parametrov vyhradená. Údaje, ktoré sú uvedené v tomto materiáli, nie sú právne záväzné.

SK