TURRO LED

Nájazdové svietidlo

TURRO LED 3X15W-NW

		[W]		[lm]	[°]	Tc [K]
TURRO LED 3X15W-NW	**18983**	45	strieborná	3600	40	4000

Kanlux TURRO LED je odolné zapustené svietidlo s nevymeniteľným svetelným zdrojom. Svietidlo je vyrobené z najkvalitnejších materiálov, ale aj s dôrazom na každý detail. Vďaka vysokej tesnosti IP67 a odolnosti proti mechanickému poškodeniu IK10 sa toto svietidlo skvele hodí na osvetlenie príjazdových ciest, uličiek, chodníkov atd. Kanlux TURRO LED má taktiež vysoký svetelný tok, takže ho môžeme použiť aj do veľkých priestorov.

- Materiál korpusu: hliníková zliatina
- Materiál ochranného skla: tvrdené sklo
- Materiál panela/rámika: nehrdzavejúca oceľ

TURRO LED

Nájazdové svietidlo

TURRO LED 3X15W-NW

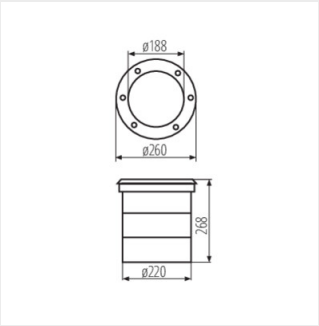

TURRO LED 3X15W-NW

Zmena technických parametrov vyhradená. Údaje, ktoré sú uvedené v tomto materiáli, nie sú právne záväzné.

SK