ESG LED

Svetelný zdroj LED

HIGH lumen | IC driver | LED technology

[V] 220-240 AC | [Hz] 50 | SMD | 120° Φuse | ellipse ≤6x MacAdam | Ra 80 | ≥15000 | [h] 20000 | Hg | CE | EAC | UK CA

ESG LED 9W GX53

		PON [W]	[lm]	[lm] Φuse	Tc [K]	[°]		Ei
ESG LED 9W GX53-WW	**22422**	9	720	595	3000	110	GX53	G
ESG LED 9W GX53-NW	**22423**	9	750	600	4000	110	GX53	G
ESG LED 9W GX53-CW	**22424**	9	750	600	6000	110	GX53	G

Kanlux ESG LED sa vyznačujú estetickým dizajnom a odolnou konštrukciou. Matný difúzor garantuje rovnomerné a široké rozloženie svetla. Biele púzdro vyrobené z hliníka zaisťuje správny odvod tepla a vysoko výkonné diódy LED SMD majú životnosť 20000h.

- Materiál: hliníková zliatina, plast

ESG LED

Svetelný zdroj LED

ESG LED 9W GX53

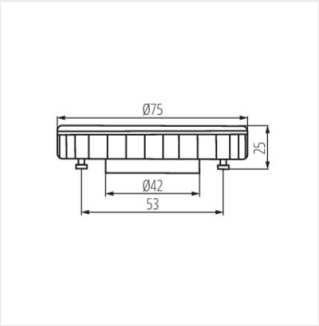

ESG LED 9W GX53

Zmena technických parametrov vyhradená. Údaje, ktoré sú uvedené v tomto materiáli, nie sú právne záväzné.

SK