AR-111 LED

Svetelný zdroj LED

AR-111 LED SL/WW/W

		[W]	[W]	Φuse [°]	Tc [K]	[°]			Ei A I G
AR-111 LED SL/WW/W	**22960**	11	66	900	2700	40	G53	biela	G
AR-111 LED SL/WW/SR	**22962**	11	66	900	2700	40	G53	strieborná	G
AR-111 LED SL/NW/SR	**22968**	11	66	900	4000	40	G53	strieborná	G

Kanlux AR-111 LED je ledková verzia halogénových zdrojov, avšak ich dizajn sa odchyluje od klasického vzhľadu halogénov. Kanlux AR-111 LED sa vyznačuje dlhou životnosťou a nízkou spotrebou energie. Zdroj doporučujeme všade tam, kde je viditelný vďaka svojím dekoračným vlastnostiam. Charakteristickým znakom týchto zdrojov je použitie značkových diód EPISTAR, ktoré zaručujú najvyššiu kvalitu svetla.

- Pre zaistenie správnej činnosti lámp použite napájací LED zdroj s min. 2x väčším výkonom ako je predpokladaná záťaž obvodu.
- Materiál difúzora: plast

AR-111 LED

Svetelný zdroj LED

AR-111 LED SL/WW/W

AR-111 LED SL/WW/SR

AR-111 LED SL/NW/SR

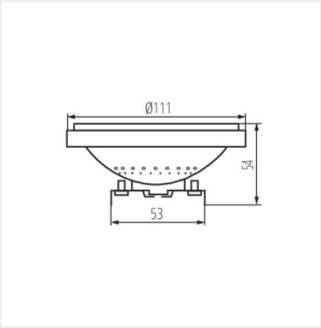

AR-111 LED SL