KMB6

Istič proti prúdovému preťaženiu 1P

KMB6-B10/1

		[V]		In [A]
KMB6-B16/1	**23140**	230/400 AC	1	16
KMB6-B10/1	**23141**	230/400 AC	1	10
KMB6-B20/1	**23142**	230/400 AC	1	20
KMB6-B6/1	**23144**	230/400 AC	1	6
KMB6-B25/1	**23147**	230/400 AC	1	25
KMB6-B2/1	**23156**	230/400 AC	1	2
KMB6-B13/1	**23158**	230/400 AC	1	13
KMB6-B32/1	**23162**	230/400 AC	1	32
KMB6-B40/1	**23174**	230/400 AC	1	40
KMB6-B1/1	**23175**	230/400 AC	1	1
KMB6-B50/1	**23176**	230/400 AC	1	50
KMB6-B63/1	**23177**	230/400 AC	1	63
KMB6-B4/1	**23179**	230/400 AC	1	4

5-ročná záruka podľa podmienok vyhlásenia o záruke, ktoré je dostupné na webovej stránke

Istič slúži na ochranu pred preťažením a skratom v inštaláciách a zariadeniach.

KMB6

Istič proti prúdovému preťaženiu 1P

KMB6-B10/1

KMB6-B20/1

KMB6-B6/1

KMB6-B25/1

KMB6-B2/1

KMB6-B13/1

KMB6-B32/1

KMB6-B40/1

KMB6-B1/1

KMB6-B50/1

KMB6-B63/1

KMB6-B4/1

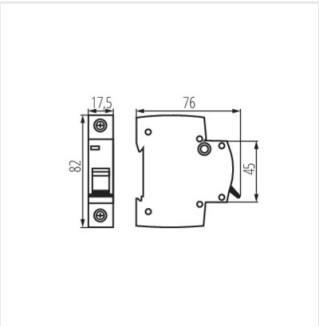

KMB6-B16/1

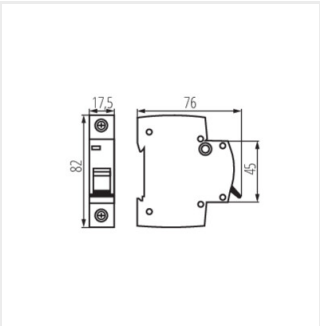

KMB6-B10/1

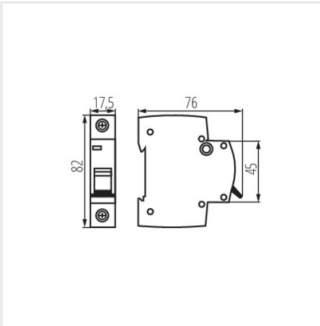

KMB6-B20/1

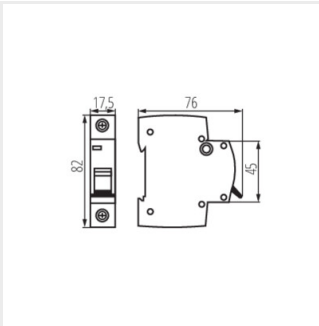

KMB6-B6/1

Zmena technických parametrov vyhradená. Údaje, ktoré sú uvedené v tomto materiáli, nie sú právne záväzné.

SK

KMB6

Istič proti prúdovému preťaženiu 1P

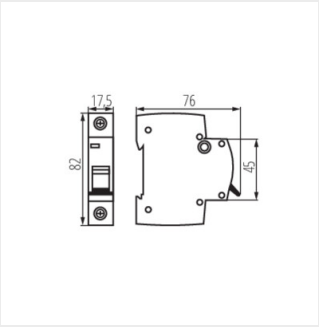

KMB6-B25/1

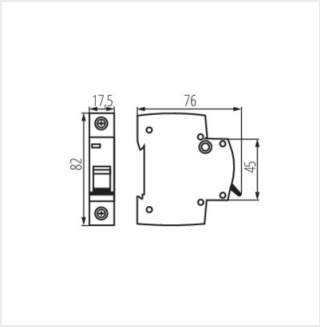

KMB6-B2/1

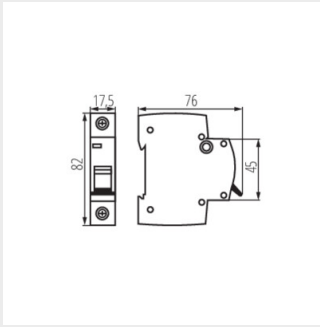

KMB6-B13/1

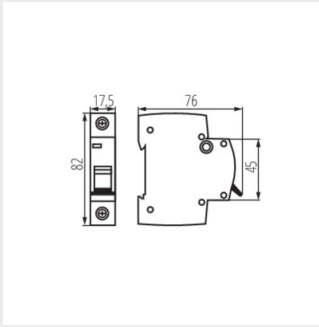

KMB6-B32/1

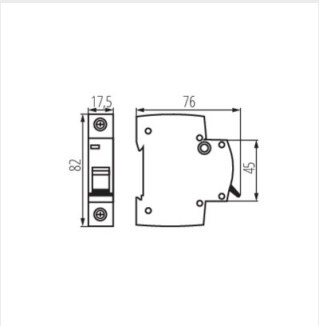

KMB6-B40/1

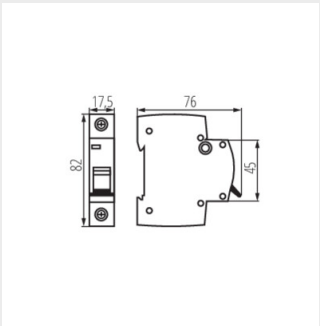

KMB6-B1/1

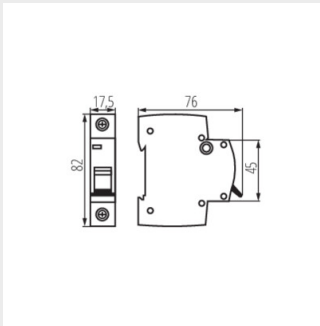

KMB6-B50/1

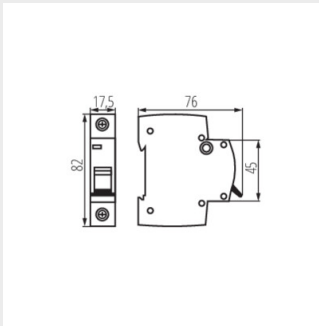

KMB6-B63/1

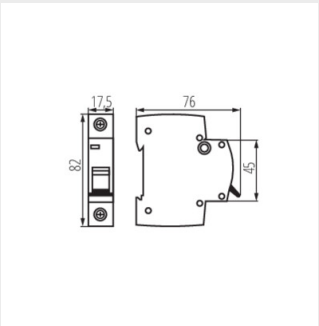

KMB6-B4/1

Zmena technických parametrov vyhradená. Údaje, ktoré sú uvedené v tomto materiáli, nie sú právne záväzné.

SK