KDB

Rozvádzač série KDB

[V] 230/400 AC | [Hz] 50 | IK 07

KDB-S06T

			In [A]			IP
KDB-S06T	**23610**	biela/modrá	63	6P	k usadeniu na stenu	30
KDB-S08T	**23611**	biela/modrá	63	8P	k usadeniu na stenu	30
KDB-S12T	**23612**	biela/modrá	63	12P	k usadeniu na stenu	30
KDB-S18T	**23613**	biela/modrá	63	18P	k usadeniu na stenu	30
KDB-S24T	**23614**	biela/modrá	63	2x12P	k usadeniu na stenu	30
KDB-S36T	**23615**	biela/modrá	63	2x18P	k usadeniu na stenu	30
KDB-F06T	**23616**	biela/modrá	63	6P	na zabudovanie do steny	30
KDB-F08T	**23617**	biela/modrá	63	8P	na zabudovanie do steny	30
KDB-F12T	**23618**	biela/modrá	63	12P	na zabudovanie do steny	30
KDB-F18T	**23619**	biela/modrá	63	18P	na zabudovanie do steny	30
KDB-F24T	**23620**	biela/modrá	63	2x12P	na zabudovanie do steny	30
KDB-F36T	**23621**	biela/modrá	63	2x18P	na zabudovanie do steny	30
KDB-F12P	**23622**	biela	63	12P	na zabudovanie do steny	30
KDB-F24P	**23623**	biela	63	2x12P	na zabudovanie do steny	30
KDB-S12P	**23624**	biela	63	1x12P	k usadeniu na stenu	30
KDB-S24P	**23625**	biela	63	2x12P	k usadeniu na stenu	30
KDB-F36P	**23628**	biela	63	2x18P	na zabudovanie do steny	30
KDB-S36P	**23629**	biela	63	2x18P	k usadeniu na stenu	30
KDB-S24PM	**24178**	biela	63	-	k usadeniu na stenu	30
KDB-F54P	**28340**	biela	63	3x18P	na zabudovanie do steny	30
KDB-F54P-M	**28341**	biela	63	18P	na zabudovanie do steny	30

Zmena technických parametrov vyhradená. Údaje, ktoré sú uvedené v tomto materiáli, nie sú právne záväzné.

SK

KDB

Rozvádzač série KDB

Rozvádzače radu KDB spĺňajú požiadavku teplotnej odolnosti 650 ° C a možno ich použiť iba na nehorľavé povrchy (napr. plné plné steny z nehorľavých materiálov). Nie je možné ich použiť na horľavé povrchy (napr. sadrokartóny, drevené dosky apod.), na tzv. prázdnych stenách alebo na technických stúpačkách.

- Materiál: plast

KDB-S06T

KDB-S08T

KDB-S12T

KDB-S18T

KDB-S24T

KDB-S36T

KDB-F06T

KDB-F08T

KDB-F12T

KDB-F18T

KDB-F24T

KDB-F36T

Zmena technických parametrov vyhradená. Údaje, ktoré sú uvedené v tomto materiáli, nie sú právne záväzné.

SK

KDB

Rozvádzač série KDB

KDB-F12P

KDB-F24P

KDB-S12P

KDB-S24P

KDB-F36P

KDB-S36P

KDB-S24PM

KDB-F54P

KDB-F54P-M

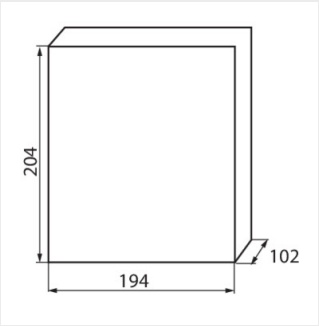

KDB-S06T

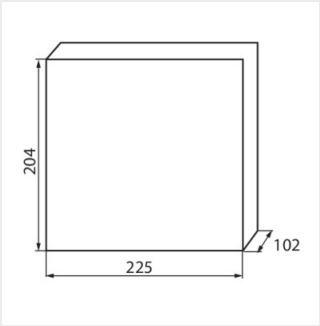

KDB-S08T

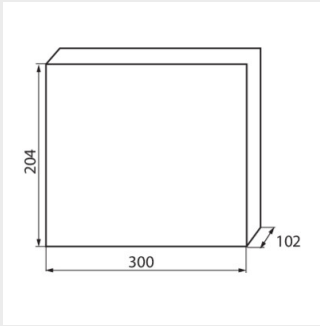

KDB-S12T

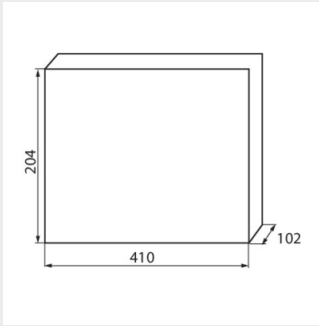

KDB-S18T

Zmena technických parametrov vyhradená. Údaje, ktoré sú uvedené v tomto materiáli, nie sú právne záväzné.

SK

KDB

Rozvádzač série KDB

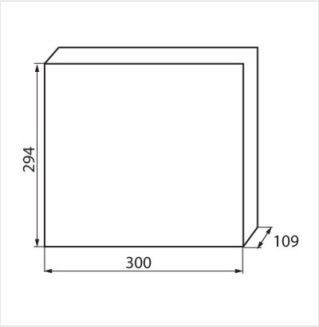

KDB-S24T

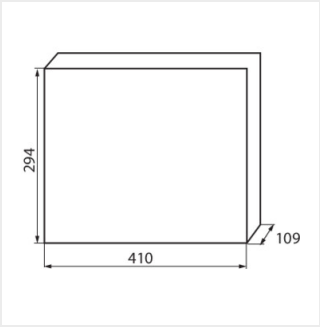

KDB-S36T

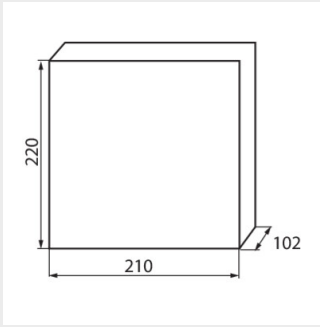

KDB-F06T

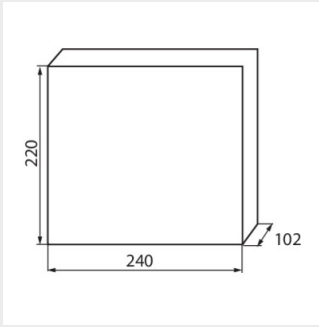

KDB-F08T

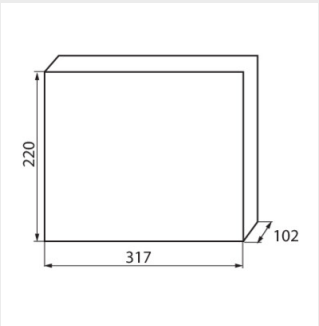

KDB-F12T

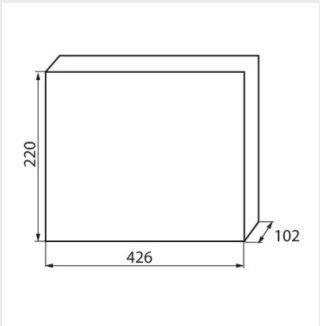

KDB-F18T

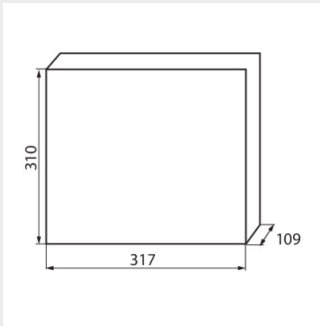

KDB-F24T

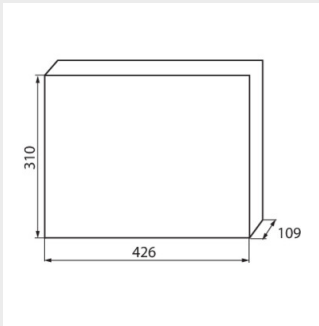

KDB-F36T

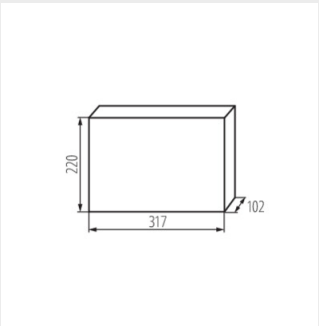

KDB-F12P

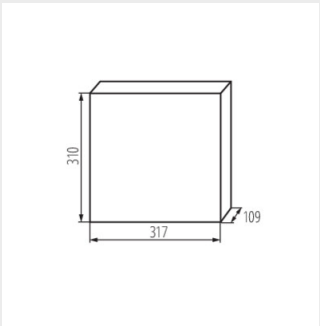

KDB-F24P

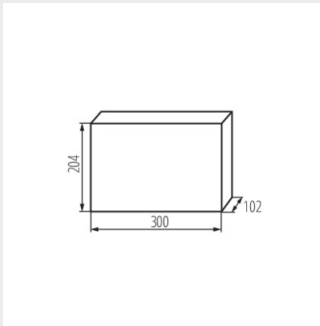

KDB-S12P

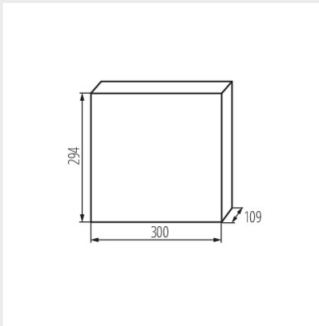

KDB-S24P

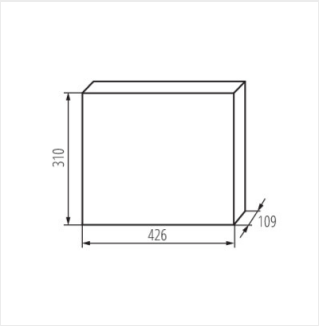

KDB-F36P

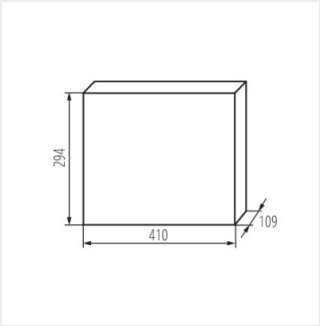

KDB-S36P

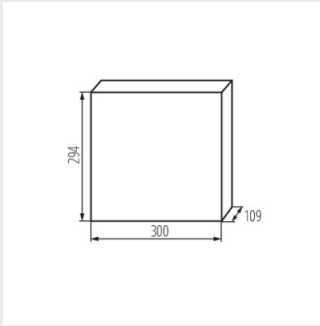

KDB-S24PM

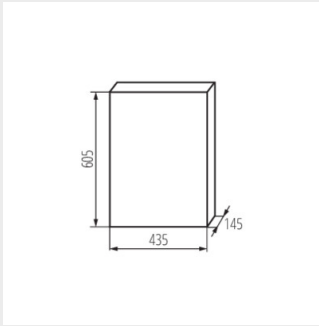

KDB-F54P

Zmena technických parametrov vyhradená. Údaje, ktoré sú uvedené v tomto materiáli, nie sú právne záväzné.

SK

KDB

Rozvádzač série KDB

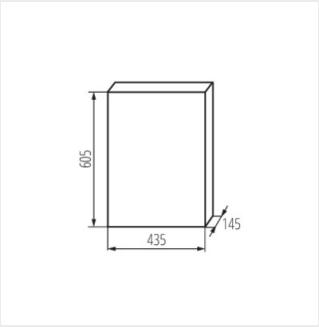

KDB-F54P-M

Zmena technických parametrov vyhradená. Údaje, ktoré sú uvedené v tomto materiáli, nie sú právne záväzné.