JASMIN W

Nástenné svietidlo

MADE IN POLAND

[V] 220-240 AC | [Hz] 50 | IP 20 | [°C] 5÷25 | [mm²] 1÷1,5 | 0,5m

JASMIN WE-W

		[W]			
JASMIN WE-W	**23756**	max 20	E27	LED	wenge
JASMIN W-W	**23757**	max 20	E27	LED	biely dub
JASMIN W/M-W	**23758**	max 20	E27	LED	biela
JASMIN B-W	**29209**	max 20	E27	LED	čierna
JASMIN G/O-W	**36443**	max 20	E27	LED	zlatý dub

Svietidlá JASMIN sú starostlivo vyrobené drevené svietidlá, ktoré dávajú zaujímavé možnosti aranžmá interiéru. Zaujímavé púzdro v spojení so saténovým sklom, ktoré zaisťuje rovnomerný rozptyl svetla, dodá každému interiéru jedinečný charakter.

- Materiál korpusu: drevo
- Materiál difúzora: sklo

Zmena technických parametrov vyhradená. Údaje, ktoré sú uvedené v tomto materiáli, nie sú právne záväzné.

SK

JASMIN W

Nástenné svietidlo

JASMIN WE-W

JASMIN W-W

JASMIN W/M-W

JASMIN B-W

JASMIN G/O-W

Zmena technických parametrov vyhradená. Údaje, ktoré sú uvedené v tomto materiáli, nie sú právne záväzné.

SK

JASMIN W

Nástenné svietidlo

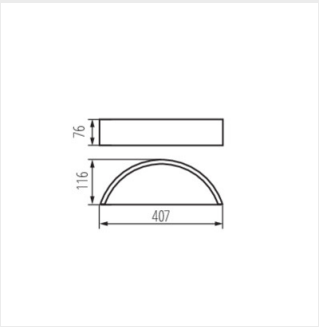

JASMIN

Zmena technických parametrov vyhradená. Údaje, ktoré sú uvedené v tomto materiáli, nie sú právne záväzné.

SK