TRIBIS II

Sada vstavaných svietidiel so zdrojom

TRIBIS II L AB

		[W]			[°]
TRIBIS II L AB	**23843**	3 x max 10	patinovaná mosadz	v jednej osi	50
TRIBIS II L C	**23844**	3 x max 10	chróm	v jednej osi	50
TRIBIS II L C/M	**23845**	3 x max 10	matný chróm	v jednej osi	50
TRIBIS II O AB	**23846**	3 x max 10	patinovaná mosadz	v jednej osi	50
TRIBIS II O C	**23847**	3 x max 10	chróm	v jednej osi	50
TRIBIS II O C/M	**23848**	3 x max 10	matný chróm	v jednej osi	50
TRIBIS II L W	**23849**	3 x max 10	biela	v jednej osi	50
TRIBIS II L B	**23853**	3 x max 10	čierna	v jednej osi	50
TRIBIS II O W	**23854**	3 x max 10	biela	v jednej osi	50
TRIBIS II O B	**23855**	3 x max 10	čierna	v jednej osi	50

Kanlux TRIBIS II je kompletná sada 3 bodoviek, ktorá sa skladá z: troch ozdobných prsteňov, troch svetelných zdrojov (TOMlv2 GU10) a troch keramických drážok s päticou. Môžeme si vybrať z dvoch tvarov (hranatý a guľatý) a z niekoľkých farebných variantov. Bodovky Kanlux TRIBIS II majú možnosť nastavenia uhla o 50°, takže ich môžeme ľubovoľne nastavovať požadovaným smerom. Bodové svietidlá Kanlux TRIBIS II určené k zapusteniu do stropu sa skvele hodia ako hlavné alebo pomocné osvetlenie. Môžete ich umiestniť do skupiny alebo rozdeliť na niekoľko miest.

- Materiál korpusu: oceľ

Zmena technických parametrov vyhradená. Údaje, ktoré sú uvedené v tomto materiáli, nie sú právne záväzné.

SK

TRIBIS II

Sada vstavaných svietidiel so zdrojom

TRIBIS II L AB

TRIBIS II L C

TRIBIS II L C/M

TRIBIS II O AB

TRIBIS II O C

TRIBIS II O C/M

TRIBIS II L W

TRIBIS II L B

Zmena technických parametrov vyhradená. Údaje, ktoré sú uvedené v tomto materiáli, nie sú právne záväzné.

SK

TRIBIS II

Sada vstavaných svietidiel so zdrojom

TRIBIS II O W

TRIBIS II O B

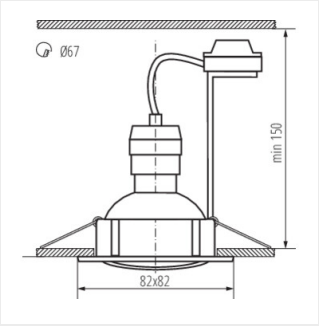

TRIBIS II L

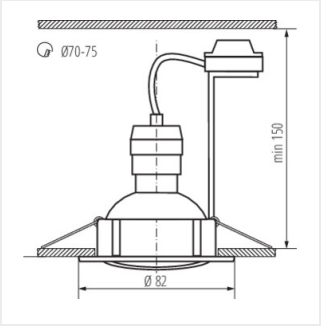

TRIBIS II O

Zmena technických parametrov vyhradená. Údaje, ktoré sú uvedené v tomto materiáli, nie sú právne záväzné.

SK