# ZUBI LED

## Svetelný zdroj LED

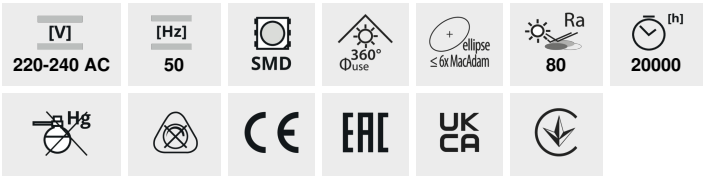

ZUBI LED 4W G9-CW

| | | P ON [W] | [W] | [lm] Φuse | Tc [K] | [°] | | | Ei |
|---|---|---|---|---|---|---|---|---|---|
| ZUBI LED 4W G9-CW | **24519** | 4 | 42 | 520 | 6500 | 320 | G9 | ≥15000 | E |
| ZUBI LED 4W G9-WW | **24526** | 4 | 42 | 520 | 3000 | 320 | G9 | ≥15000 | E |
| ZUBI LED 4W G9-NW | **24527** | 4 | 42 | 520 | 4000 | 320 | G9 | ≥15000 | E |
| ZUBI LED 4W E14-WW | **24528** | 4 | 42 | 520 | 3000 | 320 | E14 | ≥15000 | E |
| ZUBI LED 4W E14-NW | **24529** | 4 | 42 | 520 | 4000 | 320 | E14 | ≥15000 | E |

Kanlux ZUBI LED je energeticky úsporný LED svetelný zdroj. Vysoký svetelný tok 520 lm a malé rozmery umožňujú tento zdroj použiť pri veľkom množstve svietidiel. Konštrukcia zdrojov Kanlux ZUBI zaručuje široký uhol vyžarovaného svetla a vďaka tomu sú ideálne na použitie vo všetkých veľkých otvorených svietidlách a lustroch.

- Materiál: plast


Zmena technických parametrov vyhradená. Údaje, ktoré sú uvedené v tomto materiáli, nie sú právne záväzné.

SK

# ZUBI LED

## Svetelný zdroj LED

ZUBI LED 4W G9-CW

ZUBI LED 4W G9-WW

ZUBI LED 4W G9-NW

ZUBI LED 4W E14-WW

ZUBI LED 4W E14-NW


Zmena technických parametrov vyhradená. Údaje, ktoré sú uvedené v tomto materiáli, nie sú právne záväzné.

SK

# ZUBI LED

## Svetelný zdroj LED

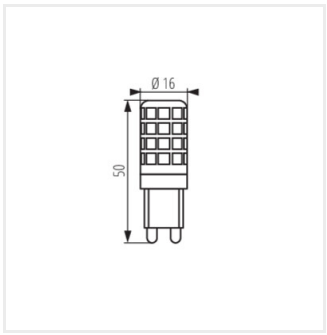


ZUBI LED 4W G9

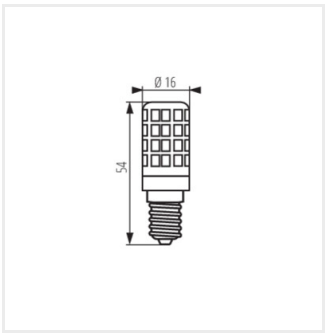


ZUBI LED 4W E14


Zmena technických parametrov vyhradená. Údaje, ktoré sú uvedené v tomto materiáli, nie sú právne záväzné.

SK