DOMO 01-1560

Francúzska zásuvka IP-44

[V] 250 AC | In[A] 16 | IP 44 | PZH

DOMO 01-1560-102 bi

DOMO 01-1560-102 bi	**24732**	biela
DOMO 01-1560-103 kr	**24792**	krémová
DOMO 01-1560-143 sr	**24851**	strieborná
DOMO 01-1560-141 gr	**24910**	grafit
DOMO 01-1560-130 pe	**24969**	perleťovo biela
DOMO 01-1560-150 sz	**25028**	šampanská
DOMO 01-1560-142 cm	**36498**	čierna matná

- Certifikát PZH: Číslo HK/K/1046/01/2017, platný do 20.12.2022
- Materiál: PC
- Plast: PC

Zmena technických parametrov vyhradená. Údaje, ktoré sú uvedené v tomto materiáli, nie sú právne záväzné.

SK

DOMO 01-1560

Francúzska zásuvka IP-44

DOMO 01-1560-102 bi

DOMO 01-1560-103 kr

DOMO 01-1560-143 sr

DOMO 01-1560-141 gr

DOMO 01-1560-130 pe

DOMO 01-1560-150 sz

DOMO 01-1560-142 cm

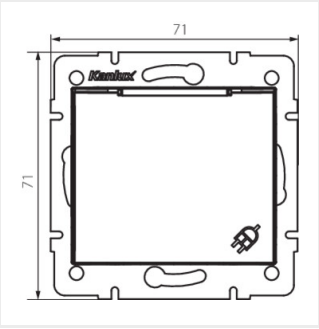

DOMO 01-1560-102 bi

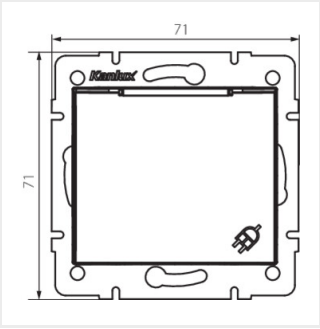

DOMO 01-1560-103 kr

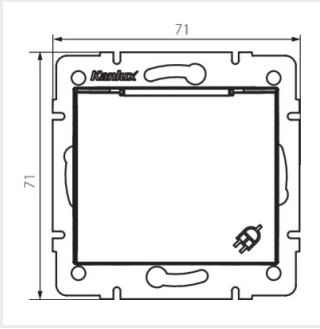

DOMO 01-1560-143 sr

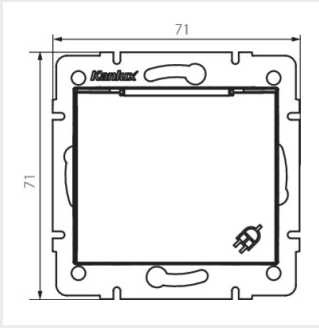

DOMO 01-1560-141 gr

Zmena technických parametrov vyhradená. Údaje, ktoré sú uvedené v tomto materiáli, nie sú právne záväzné.

SK

DOMO 01-1560

Francúzska zásuvka IP-44

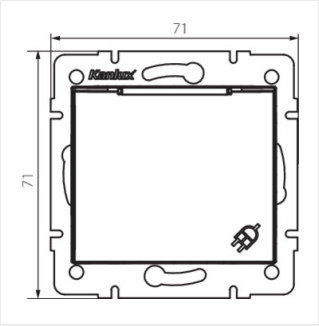

DOMO 01-1560-130 pe

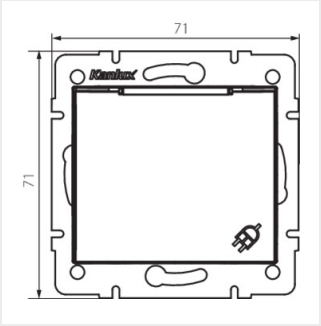

DOMO 01-1560-150 sz

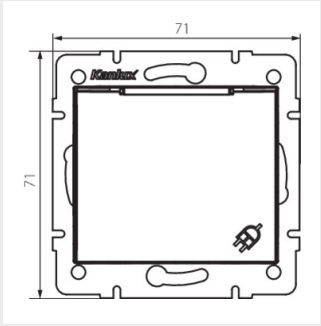

DOMO 01-1560-142 cm

Zmena technických parametrov vyhradená. Údaje, ktoré sú uvedené v tomto materiáli, nie sú právne záväzné.

SK