LOGI 02-1050

Schodový spínač

[V] 250 AC | In [AX] 10 | IP 20 | PZH

LOGI 02-1050-102 bi

LOGI 02-1050-102 bi	**25072**	biela
LOGI 02-1050-103 kr	**25132**	krémová
LOGI 02-1050-143 sr	**25191**	strieborná
LOGI 02-1050-141 gr	**25250**	grafit
LOGI 02-1050-142 cm	**33616**	čierna matná

- Plast: ABS

Zmena technických parametrov vyhradená. Údaje, ktoré sú uvedené v tomto materiáli, nie sú právne záväzné.

SK

LOGI 02-1050

Schodový spínač

LOGI 02-1050-102 bi

LOGI 02-1050-103 kr

LOGI 02-1050-143 sr

LOGI 02-1050-141 gr

LOGI 02-1050-142 cm

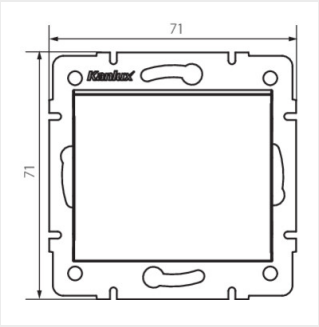

LOGI 02-1050-102 bi

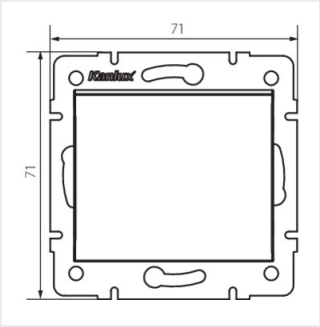

LOGI 02-1050-103 kr

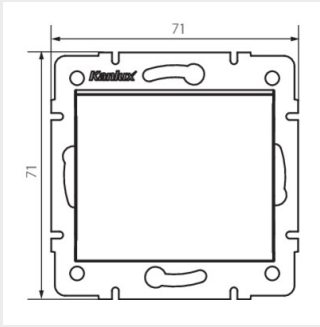

LOGI 02-1050-143 sr

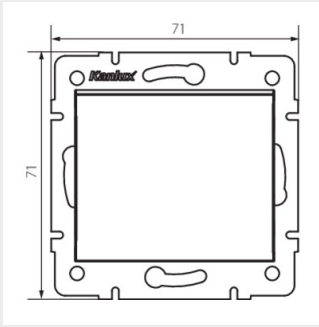

LOGI 02-1050-141 gr

Zmena technických parametrov vyhradená. Údaje, ktoré sú uvedené v tomto materiáli, nie sú právne záväzné.

SK

LOGI 02-1050

Schodový spínač

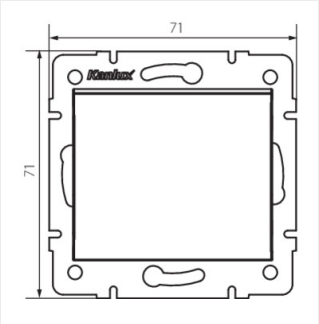

LOGI 02-1050-142 cm

Zmena technických parametrov vyhradená. Údaje, ktoré sú uvedené v tomto materiáli, nie sú právne záväzné.

SK