LOGI 02-1530

Vertikálny trojnásobný rámček

LOGI 02-1530-002 bi

LOGI 02-1530-002 bi	**25123**	biela
LOGI 02-1530-003 kr	**25182**	krémová
LOGI 02-1530-043 sr	**25241**	strieborná
LOGI 02-1530-041 gr	**25300**	grafit
LOGI 02-1530-042 cm	**33579**	čierna matná

- Plast: ABS

Zmena technických parametrov vyhradená. Údaje, ktoré sú uvedené v tomto materiáli, nie sú právne záväzné.

LOGI 02-1530

Vertikálny trojnásobný rámček

LOGI 02-1530-002 bi

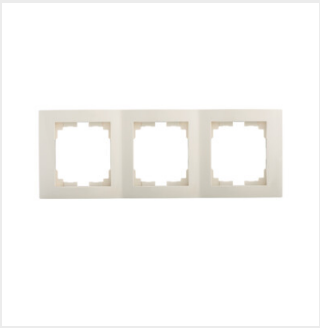

LOGI 02-1530-003 kr

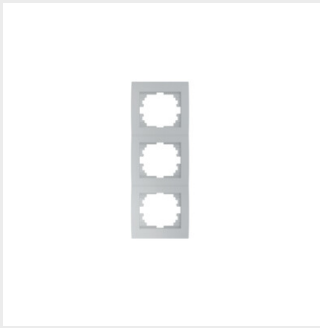

LOGI 02-1530-043 sr

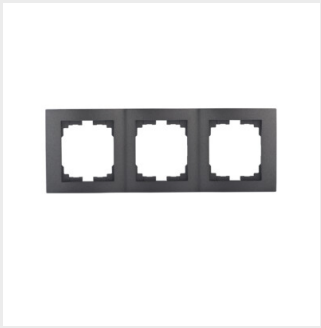

LOGI 02-1530-041 gr

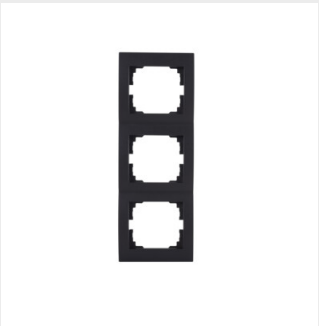

LOGI 02-1530-042 cm

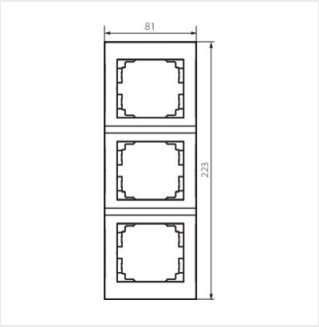

LOGI 02-1530-002 bi

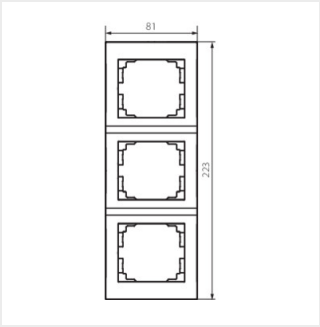

LOGI 02-1530-003 kr

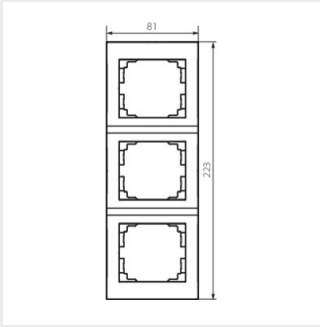

LOGI 02-1530-043 sr

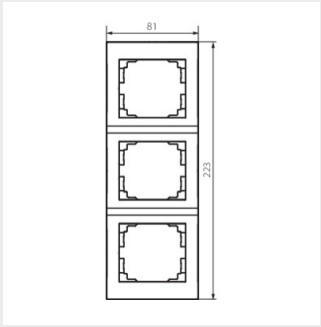

LOGI 02-1530-041 gr

Zmena technických parametrov vyhradená. Údaje, ktoré sú uvedené v tomto materiáli, nie sú právne záväzné.

SK

LOGI 02-1530

Vertikálny trojnásobný rámček

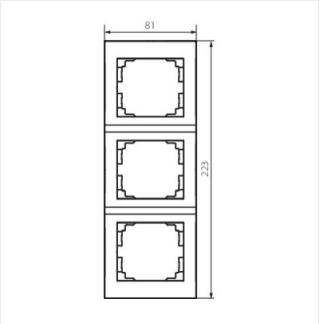

LOGI 02-1530-042 cm

Zmena technických parametrov vyhradená. Údaje, ktoré sú uvedené v tomto materiáli, nie sú právne záväzné.

SK