GREENBERRY

25910 KLIMER ACL-B

Ochladzovač vzduchu

[V] 220-240 AC	[Hz] 50	[W] 80				[dB] 51
[m] 1,4			[m³/h] 458		3	[°C] 5÷25
CE	EAC	UK CA				

KLIMER ACL-B **25910** čierna

- Materiál: plast

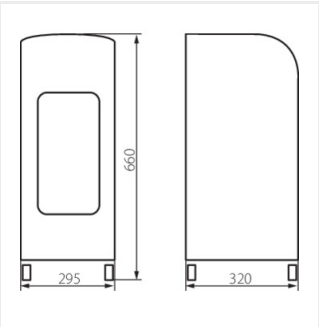

KLIMER ACL-B

Zmena technických parametrov vyhradená. Údaje, ktoré sú uvedené v tomto materiáli, nie sú právne záväzné.

SK