ST45 LED

Svetelný zdroj LED

ST45 LED 0,5W E27-WW

		PON [W]	[lm] Φuse		[°]	
ST45 LED 0,5W E27-WW	**26045**	0,5	50	teplá biela	220	E27
ST45 LED 0,5W E27-NW	**26046**	0,5	50	biela	220	E27
ST45 LED 0,9W E27-BL	**26039**	0,9	8	modrá	220	E27
ST45 LED 0,9W E27-GR	**26048**	0,9	75	zelená	220	E27
ST45 LED 0,9W E27-RE	**26049**	0,9	20	červená	220	E27

Kanlux ST45 LED je plastová žiarovka, ktorá poskytuje mimoriadnu odolnosť proti rozbitiu vo vonkajších podmienkach. Je dokonalým doplnkom každej svetelnej girlandy, ale dobre poslúži aj v záhradných svietidlách ako sú Kanlux VIMO a tiež na osvetlenie veránd, terás, záhradných altánkov alebo reštauračných záhradiek. ST45 LED majú päticu E27 a zaisťujú výnimočne úspornú prevádzku. Sú dostupné v teplej aj neutrálnej farbe a tiež v niekoľkých vybraných farbách (červená, zelená, modrá)

- Materiál difúzora: plast

ST45 LED

Svetelný zdroj LED

ST45 LED 0,5W

ST45 LED 0,9W E27-BL

ST45 LED 0,9W E27-GR

ST45 LED 0,9W E27-RE

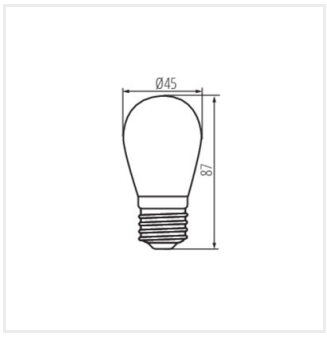

ST45 LED E27

Zmena technických parametrov vyhradená. Údaje, ktoré sú uvedené v tomto materiáli, nie sú právne záväzné.

SK