# VARSO LED

## Stropné LED svietidlo

VARSO LED 18W-WW-O

| | | [W] | [lm] | Tc [K] | | SENSOR |
|---|---|---|---|---|---|---|
| VARSO LED 18W-WW-O | **26440** | 18 | 1620 | 3000 | biela | |
| VARSO LED 18W-NW-O | **26441** | 18 | 1700 | 4000 | biela | |
| VARSO LED 18W-NW-L | **26443** | 18 | 1700 | 4000 | biela | |
| VARSO LED 24W-WW-O | **26444** | 24 | 2160 | 3000 | biela | |
| VARSO LED 24W-NW-O | **26445** | 24 | 2280 | 4000 | biela | |
| VARSO LED 24W-NW-L | **26447** | 24 | 2280 | 4000 | biela | |
| VARSO HI 36W-NW-O | **26448** | 36 | 3600 | 4000 | biela | |
| VARSO HI 36W-NW-L | **26449** | 36 | 3600 | 4000 | biela | |
| VARSO LED 18W-NW-L-SE | **26980** | 18 | 1700 | 4000 | biela | mikrovlnný |
| VARSO LED 18W-NW-O-SE | **26981** | 18 | 1700 | 4000 | biela | mikrovlnný |
| VARSO LED 24W-NW-L-SE | **26983** | 24 | 2280 | 4000 | biela | mikrovlnný |
| VARSO LED 24W-NW-O-SE | **26984** | 24 | 2280 | 4000 | biela | mikrovlnný |
| VARSO HI 36W-NW-O-SE | **26985** | 36 | 3600 | 4000 | biela | mikrovlnný |

Kanlux VARSO LED je rodina hermetických plafónov s integrovaným LED zdrojom svetla. Je to vynikajúci návrh ako pre investície (bytové družstvá, hotely), tak pre jednotlivé domácnosti, kde je potrebná zvýšená odolnosť proti vlhkosti (IP54). Pre osvetlenie zvlášť veľkých plôch ponúkame Kanlux VARSO HI s výkonom 36 wattov, ktorého svetelný tok je až 3 600 lúmenov. Nezabudnite, že sú k dispozícii taktiež verzie Kanlux VARSO so senzormi pohybu (SE).

- VARSO LED + SE - verzia s pohybovým senzorom


Zmena technických parametrov vyhradená. Údaje, ktoré sú uvedené v tomto materiáli, nie sú právne záväzné.

SK

# VARSO LED

## Stropné LED svietidlo

- Certifikát PZH: Číslo B.BK.60112.0278.2023, platný do 6. novembra 2028 - VARSO LED 18W, 24W, VARSO LED 18W, 24W-SE
- Certifikát PZH: Číslo B.BK.60112.0028.2022, platný do 11. marca 2027 - VARSO HI 36W
- Materiál korpusu: plast
- Materiál difúzora: plast

VARSO LED 18W-O; VARSO LED 18W-O-SE

VARSO LED 18W-L; VARSO LED 18W-L-SE

VARSO LED 24W-O; VARSO LED 24W-O-SE

VARSO LED 24W-L; VARSO LED 24W-L-SE

VARSO HI 36W-NW-O

VARSO HI 36W-NW-L

VARSO HI 36W-NW-O-SE


Zmena technických parametrov vyhradená. Údaje, ktoré sú uvedené v tomto materiáli, nie sú právne záväzné.

SK

# VARSO LED

## Stropné LED svietidlo

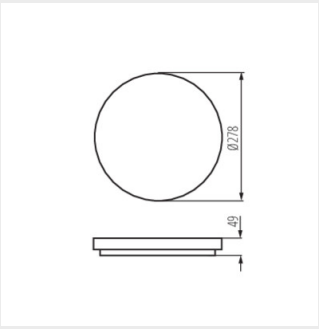


VARSO LED 18W-O; VARSO LED 18W-O-SE

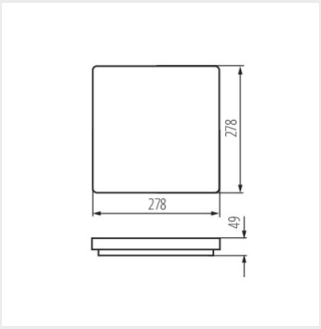


VARSO LED 18W-L; VARSO LED 18W-L-SE

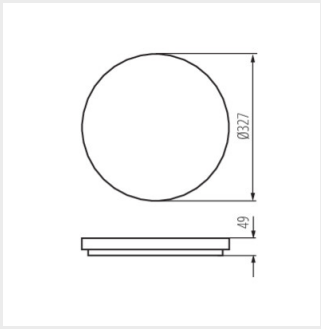


VARSO LED 24W-O; VARSO LED 24W-O-SE

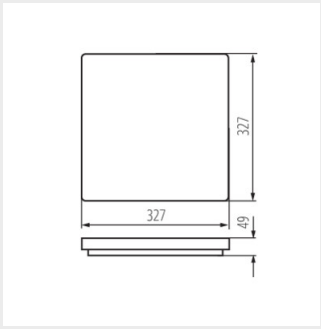


VARSO LED 24W-L; VARSO LED 24W-L-SE

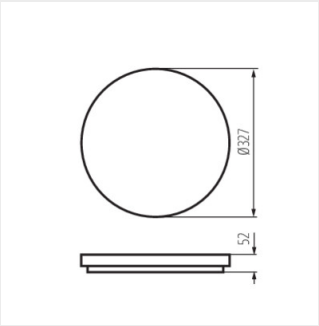


VARSO HI 36W-NW-O

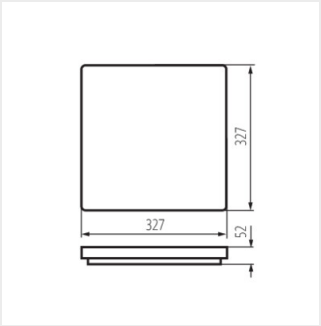


VARSO HI 36W-NW-L

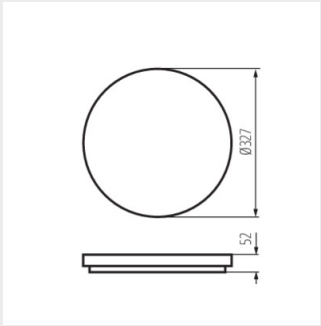


VARSO HI 36W-NW-O-SE


Zmena technických parametrov vyhradená. Údaje, ktoré sú uvedené v tomto materiáli, nie sú právne záväzné.

SK