PROFILO J

Hliníkový profil

PROFILO J

			[mm]
PROFILO J	**26544**	eloxovaný	1000
PROFILO J 2M	**26545**	eloxovaný	2000
PROFILO J-W	**26546**	biela	1000
PROFILO J-W 2M	**26547**	biela	2000

Povrchový dekoratívny osvetľovací profil

- Materiál: hliníková zliatina

Zmena technických parametrov vyhradená. Údaje, ktoré sú uvedené v tomto materiáli, nie sú právne záväzné.

PROFILO J

Hliníkový profil

PROFILO J

PROFILO J 2M

PROFILO J-W

PROFILO J-W 2M

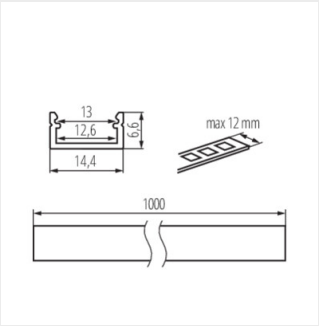

PROFILO J; J-W

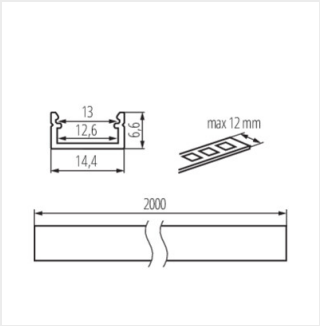

PROFILO J; J-W 2M

Príslušenstvo

26564	SHADE J/K-FR	Matný difúzor pre hliníkový profil, 10 ks v balení, SHADE J/K-FR (26564)

Zmena technických parametrov vyhradená. Údaje, ktoré sú uvedené v tomto materiáli, nie sú právne záväzné.

SK

PROFILO J

Hliníkový profil

26566	SHADE J/K-FR 2m	Matný difúzor pre hliníkový profil, 10 ks v balení, SHADE J/K-FR 2M (26566)

26565	SHADE J/K-W	Biely difúzor pre hliníkový profil, 10 ks v balení, SHADE J/K-W (26565)

26567	SHADE J/K-W 2m	Biely difúzor pre hliníkový profil, 10 ks v balení, SHADE J/K-W 2M (26567)

26595	HANDLE J/K	Montážny držiak k hliníkovému profilu, HANDLE J/K (26595)

26588	STOPPER J	Záslepka k hliníkovému profilu, STOPPER J (26588)

26605	STOPPER J-W	Záslepka k hliníkovému profilu, STOPPER J-W (26605)

Zmena technických parametrov vyhradená. Údaje, ktoré sú uvedené v tomto materiáli, nie sú právne záväzné.

PROFILO J

Hliníkový profil

Zmena technických parametrov vyhradená. Údaje, ktoré sú uvedené v tomto materiáli, nie sú právne záväzné.

SK