PROFILO F

Hliníkový profil

PROFILO F

			[mm]
PROFILO F	**26552**	eloxovaný	1000
PROFILO F 2m	**26553**	eloxovaný	2000

Univerzálny dekoratívny osvetľovací profil

- Materiál: hliníková zliatina

Zmena technických parametrov vyhradená. Údaje, ktoré sú uvedené v tomto materiáli, nie sú právne záväzné.

SK

PROFILO F

Hliníkový profil

PROFILO F

PROFILO F 2m

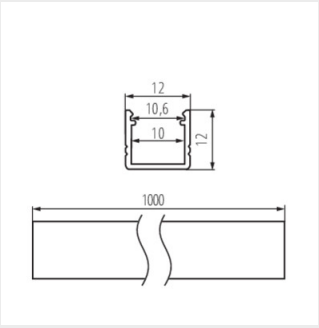

PROFILO F

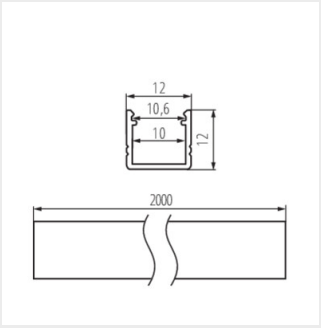

PROFILO F 2m

Zmena technických parametrov vyhradená. Údaje, ktoré sú uvedené v tomto materiáli, nie sú právne záväzné.

SK

PROFILO F

Hliníkový profil

Príslušenstvo

26568 SHADE B/F-FR Matný difúzor pre hliníkový profil, 10 ks v balení, SHADE B/F-FR (26568)

26570 SHADE B/F-FR 2M Matný difúzor pre hliníkový profil, 10 ks v balení, SHADE B/F-FR 2M (26570)

26569 SHADE B/F-W Biely difúzor pre hliníkový profil, 10 ks v balení, SHADE B/F-W (26569)

26571 SHADE B/F-W 2M Biely difúzor pre hliníkový profil, 10 ks v balení, SHADE B/F-W 2M (26571)

26596 HANDLE B/F Montážny držiak k hliníkovému profilu, HANDLE B/F (26596)

26590 STOPPER F Záslepka k hliníkovému profilu, STOPPER F (26590)

Zmena technických parametrov vyhradená. Údaje, ktoré sú uvedené v tomto materiáli, nie sú právne záväzné.

SK