STOPPER

Záslepka k hliníkovým profilom

2

STOPPER B

STOPPER B	**19181**	sivá
STOPPER C	**19182**	sivá
STOPPER D	**19183**	sivá
STOPPER J	**26588**	sivá
STOPPER K	**26589**	sivá
STOPPER F	**26590**	sivá
STOPPER I	**26591**	sivá
STOPPER G	**26592**	sivá
STOPPER-U H	**26593**	sivá
STOPPER-O H	**26594**	sivá
STOPPER I-W	**26603**	biela
STOPPER J-W	**26605**	biela
STOPPER K-W	**26606**	biela

Zmena technických parametrov vyhradená. Údaje, ktoré sú uvedené v tomto materiáli, nie sú právne záväzné.

SK

STOPPER

Záslepka k hliníkovým profilom

STOPPER B

STOPPER C

STOPPER D

STOPPER J

STOPPER K

STOPPER F

STOPPER I

STOPPER G

STOPPER-U H

STOPPER-O H

STOPPER I-W

STOPPER J-W

STOPPER K-W

Zmena technických parametrov vyhradená. Údaje, ktoré sú uvedené v tomto materiáli, nie sú právne záväzné.

SK

STOPPER

Záslepka k hliníkovým profilom

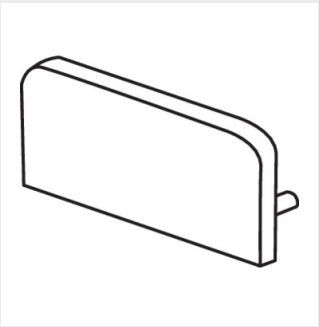

STOPPER B

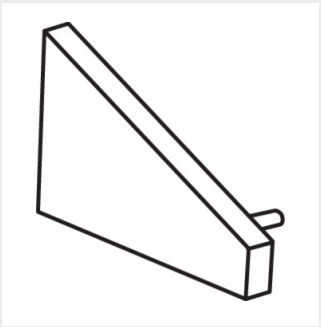

STOPPER C

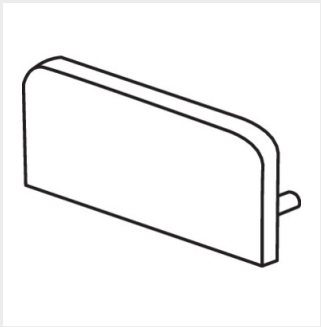

STOPPER D

Zmena technických parametrov vyhradená. Údaje, ktoré sú uvedené v tomto materiáli, nie sú právne záväzné.

SK