Alin akcesoria

Príslušenstvo lineárneho svietidla

KLOSZ MPR AL 23W/33W

		[mm]	[mm]
KLOSZ MPR AL 23W/33W	**25979**	1127	58
KLOSZ MPR AL 11W/17W	**27109**	567	58
KLOSZ MPR AL-LX	**27111**	1693	58
ALIN NT GRIP	**29557**		
ALIN CORD 1F-W	**32540**		
ALIN CORD 1F-B	**32541**		
ALIN CORD 1F-SR	**32542**		
ALIN CORD DALI 1F-W	**32543**		
ALIN CORD DALI 1F-B	**32544**		
ALIN CORD DALI 1F-SR	**32545**		
ALIN CORD 3F-W	**32546**		
ALIN CORD 3F-B	**32547**		
ALIN CORD 3F-SR	**32548**		
ALIN CORD DALI 3F-W	**32549**		
ALIN CORD DALI 3F-B	**32550**		
ALIN CORD DALI 3F-SR	**32551**		
ALIN CORD 1F-GD	**37617**		

Zmena technických parametrov vyhradená. Údaje, ktoré sú uvedené v tomto materiáli, nie sú právne záväzné.

SK

Alin akcesoria

Príslušenstvo lineárneho svietidla

KLOSZ MPR AL 23W/33W

KLOSZ MPR AL 11W/17W

KLOSZ MPR AL-LX

ALIN NT GRIP

ALIN CORD 1F-W

ALIN CORD 1F-B

ALIN CORD 1F-SR

ALIN CORD DALI 1F-W

ALIN CORD DALI 1F-B

ALIN CORD DALI 1F-SR

ALIN CORD 1F-GD

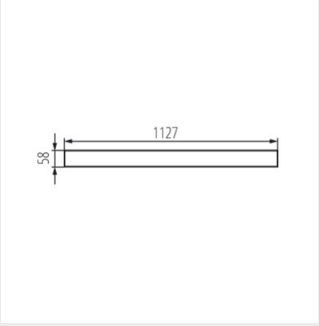

KLOSZ MPR AL 23W/33W

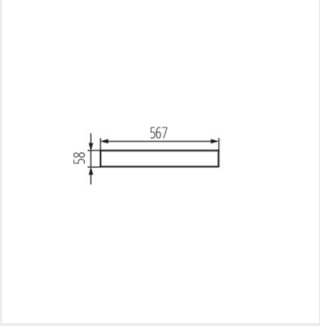

KLOSZ MPR AL 11W/17W

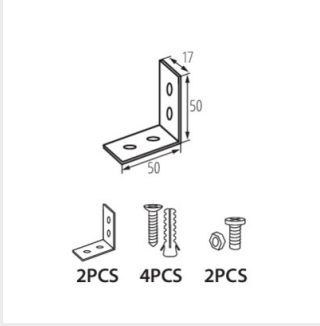

ALIN NT GRIP

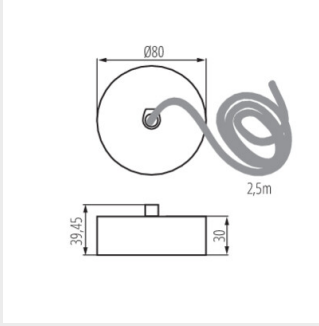

ALIN CORD 1F-W

Zmena technických parametrov vyhradená. Údaje, ktoré sú uvedené v tomto materiáli, nie sú právne záväzné.

SK

Alin akcesoria

Príslušenstvo lineárneho svietidla

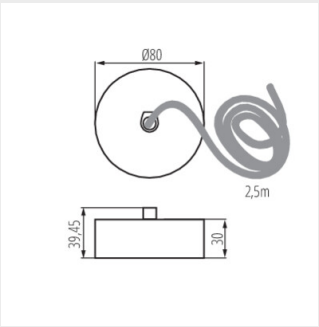

ALIN CORD 1F-B

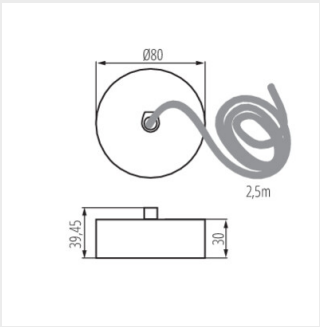

ALIN CORD 1F-SR

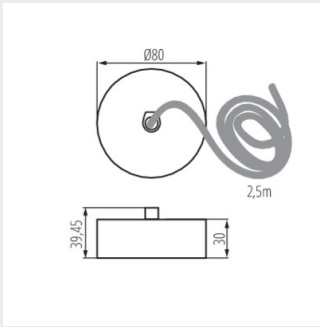

ALIN CORD DALI 1F-W

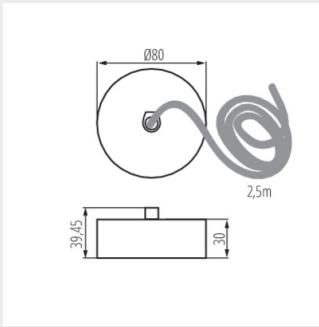

ALIN CORD DALI 1F-B

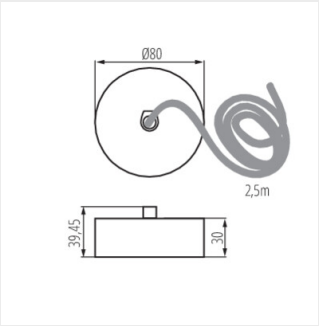

ALIN CORD DALI 1F-SR

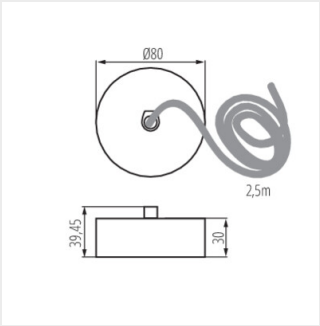

ALIN CORD 3F-W

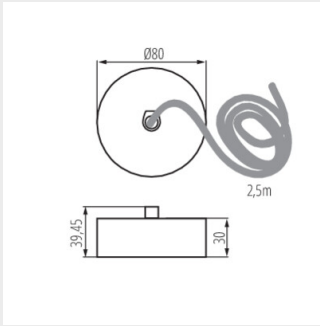

ALIN CORD 3F-B

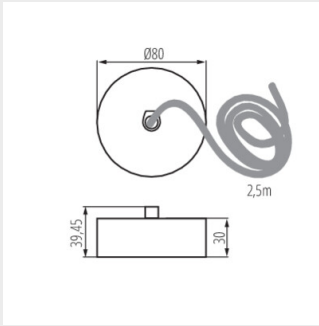

ALIN CORD 3F-SR

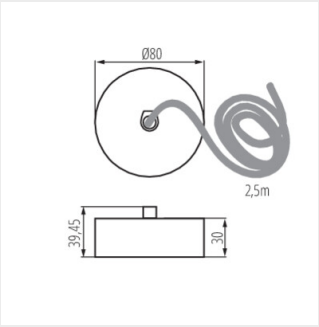

ALIN CORD DALI 3F-W

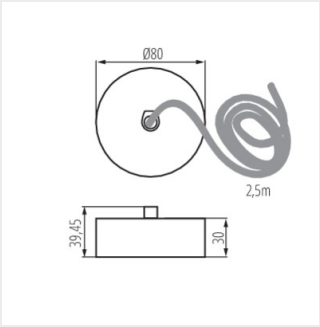

ALIN CORD DALI 3F-B

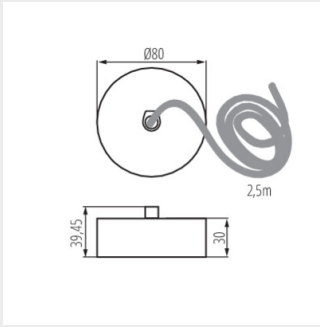

ALIN CORD DALI 3F-SR

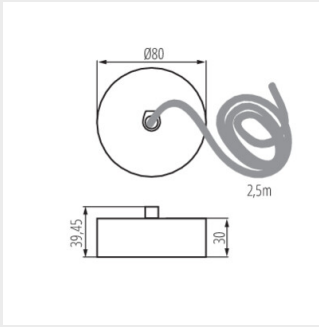

ALIN CORD 1F-GD

Zmena technických parametrov vyhradená. Údaje, ktoré sú uvedené v tomto materiáli, nie sú právne záväzné.

SK