LOGI 02-1255

Dvojitá francúzska zásuvka, kompletná s ochranou kontaktov

[V] 250 AC | In[A] 16 | IP 20 | PZH

LOGI 02-1255-102 bi

LOGI 02-1255-102 bi	**27240**	biela
LOGI 02-1255-103 kr	**27241**	krémová
LOGI 02-1255-141 gr	**27242**	grafit
LOGI 02-1255-143 sr	**27243**	strieborná
LOGI 02-1255-142 cm	**33602**	čierna matná
LOGI 02-1254-142 cm	**33610**	čierna matná

- Plast: ABS

Zmena technických parametrov vyhradená. Údaje, ktoré sú uvedené v tomto materiáli, nie sú právne záväzné.

SK

LOGI 02-1255

Dvojitá francúzska zásuvka, kompletná s ochranou kontaktov

LOGI 02-1255-102 bi

LOGI 02-1255-103 kr

LOGI 02-1255-141 gr

LOGI 02-1255-143 sr

LOGI 02-1255-142 cm

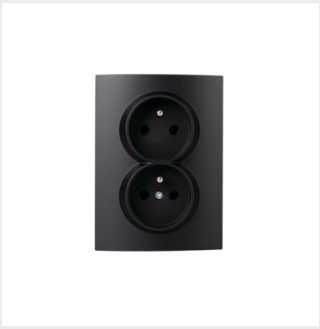

LOGI 02-1254-142 cm

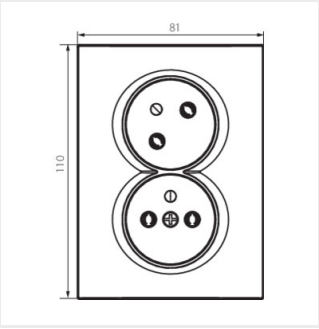

LOGI 02-1255-102 bi

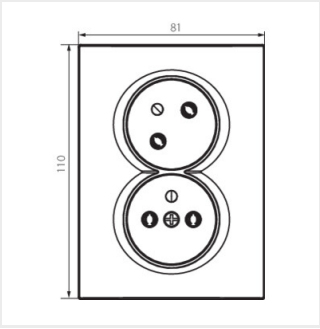

LOGI 02-1255-103 kr

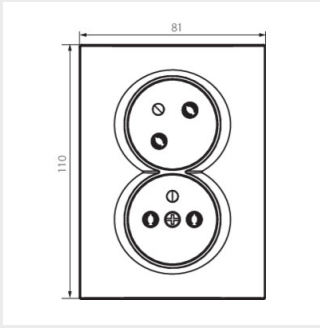

LOGI 02-1255-141 gr

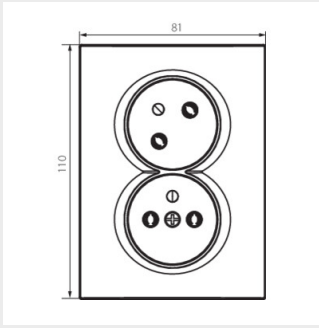

LOGI 02-1255-143 sr

Zmena technických parametrov vyhradená. Údaje, ktoré sú uvedené v tomto materiáli, nie sú právne záväzné.

SK

LOGI 02-1255

Dvojitá francúzska zásuvka, kompletná s ochranou kontaktov

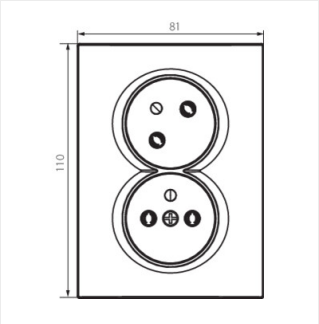

LOGI 02-1255-142 cm

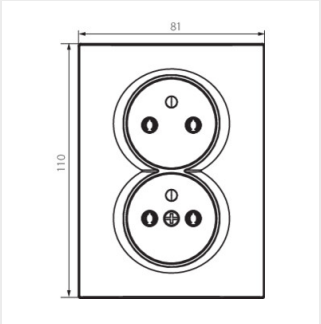

LOGI 02-1254-142 cm

Zmena technických parametrov vyhradená. Údaje, ktoré sú uvedené v tomto materiáli, nie sú právne záväzné.

SK