APUS LED

Schodiskové LED svietidlo

MADE IN POLAND

≥20000 | 50000 [h] | ellipse ≤ 6x MacAdam | Ra 80 | IP 20

0,18 [m] | 0,1m | SMD | 5÷25 [°C]

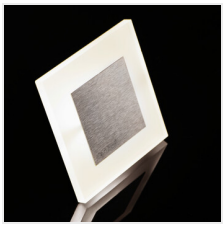

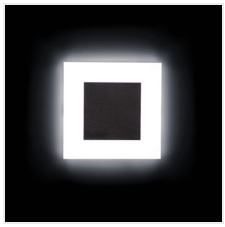

APUS LED WW

		[V]	[W]		[lm]	Tc [K]
APUS LED WW	**23106**	12 DC	0,8	nehrdzavejúca oceľ	13	3000
APUS LED CW	**23107**	12 DC	0,8	nehrdzavejúca oceľ	15	6500
APUS LED AC-WW	**23800**	220-240 AC	1,3	nehrdzavejúca oceľ	13	3000
APUS LED AC-CW	**23801**	220-240 AC	1,3	nehrdzavejúca oceľ	15	6500
APUS LED AC B-NW	**26536**	220-240 AC	1,3	čierna	14	4000
APUS LED AC B-WW	**26537**	220-240 AC	1,3	čierna	13	3000
APUS LED B-NW	**26538**	12 DC	0,8	čierna	14	4000
APUS LED B-WW	**26539**	12 DC	0,8	čierna	13	3000
APUS LED W-WW	**26840**	12 DC	0,8	biela	13	3000
APUS LED W-CW	**26841**	12 DC	0,8	biela	15	6500
APUS LED P68 B-NW CZ	**27084**	12 DC	0,8	čierna	14	4000
APUS LED PIR WW	**27370**	12 DC	0,8	nehrdzavejúca oceľ	13	3000
APUS LED W-NW	**27378**	12 DC	0,8	biela	14	4000
APUS LED PIR NW	**27379**	12 DC	0,8	nehrdzavejúca oceľ	14	4000
APUS LED PIR B-NW	**29856**	12 DC	0,8	čierna	14	4000
APUS LED PIR B-WW	**29857**	12 DC	0,8	čierna	13	3000
APUS LED NW	**32488**	12 DC	0,8	nehrdzavejúca oceľ	14	4000

Kanlux APUS je moderný dizajn spojený s atraktívnym svetelným efektom. Je to skvelý nápad pre osvetlenie schodísk a

Zmena technických parametrov vyhradená. Údaje, ktoré sú uvedené v tomto materiáli, nie sú právne záväzné.

SK

APUS LED

Schodiskové LED svietidlo

chodieb alebo pre zvýraznenie interiérového dizajnu miestností. Unikátna konštrukcia svietidla zaručuje rovnomerné rozptýlenie svetla. Verzia PIR je vybavená čidlom pohybu. Senzor detekuje pohyb/zapína osvetlenie bez ohľadu na intenzitu svetla v okolí.

- Materiál korpusu: brúsená nehrdzavejúca oceľ, plast

APUS LED WW

APUS LED CW

APUS LED AC-WW

APUS LED AC-CW

APUS LED AC B-NW

APUS LED AC B-WW

APUS LED B-NW

APUS LED B-WW

Zmena technických parametrov vyhradená. Údaje, ktoré sú uvedené v tomto materiáli, nie sú právne záväzné.

SK

APUS LED

Schodiskové LED svietidlo

APUS LED W-WW

APUS LED W-CW

APUS LED P68 B

APUS LED PIR WW

APUS LED W-NW

APUS LED PIR NW

APUS LED PIR B-NW

APUS LED PIR B-WW

APUS LED NW

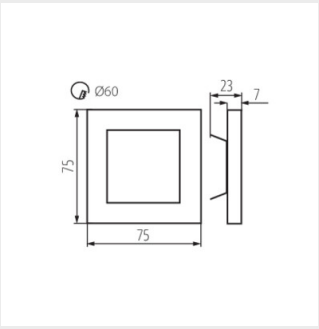

APUS LED

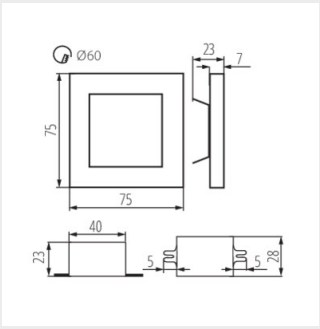

APUS LED AC

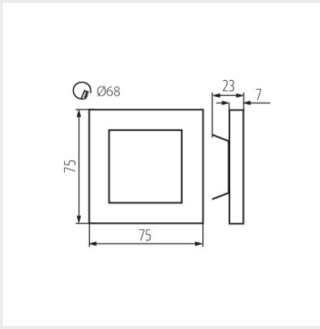

APUS LED P68

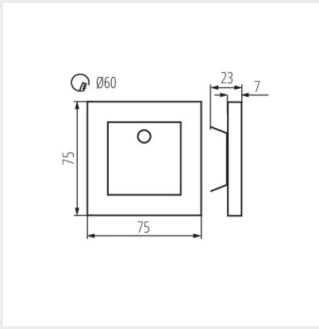

APUS LED PIR

Zmena technických parametrov vyhradená. Údaje, ktoré sú uvedené v tomto materiáli, nie sú právne záväzné.

SK