ALIN 4LED 1240mm NT

Lineárne svietidlo pre LED trubice T8

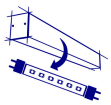

[V] 220-240 AC	[Hz] 50	[W] max 36		G13		IP 20
	[°C] 5÷25			[mm²] 1,5÷2,5	L N ONE SIDE INPUT	
0,5m	CE	EAC	PZH	UK CA		

ALIN 4LED 1X120-W-NT

		TYPE			[mm]
ALIN 4LED 1X120-W-NT	**27419**	matné	biela	T8 LED	1240
ALIN 4LED 1X120-SR-NT	**27421**	matné	strieborná	T8 LED	1240
ALIN 4LED 1X120-B-NT	**27420**	matné	čierna	T8 LED	1240
AL 4LED 120-MPR-W-NT	**28446**	mikroprizmatický	biela	T8 LED	1240
AL 4LED 120-MPR-SR-NT	**28448**	mikroprizmatický	strieborná	T8 LED	1240
AL 4LED 120-MPR-B-NT	**28447**	mikroprizmatický	čierna	T8 LED	1240

5-ročná záruka podľa podmienok vyhlásenia o záruke, ktoré je dostupné na webovej stránke

- Materiál korpusu: hliníková zliatina
- Materiál difúzora: plast

ALIN 4LED 1240mm NT

Lineárne svietidlo pre LED trubice T8

ALIN 4LED 1X120-W-NT

ALIN 4LED 1X120-SR-NT

ALIN 4LED 1X120-B-NT

AL 4LED 120-MPR-W-NT

AL 4LED 120-MPR-SR-NT

AL 4LED 120-MPR-B-NT

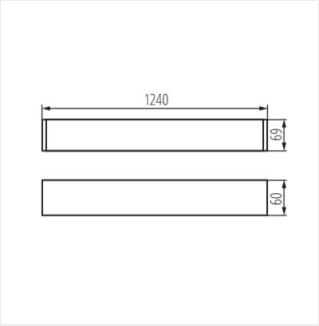

ALIN 4LED 1X120-W-NT

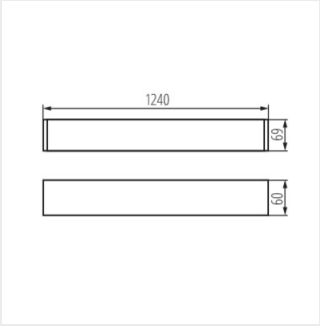

ALIN 4LED 1X120-SR-NT

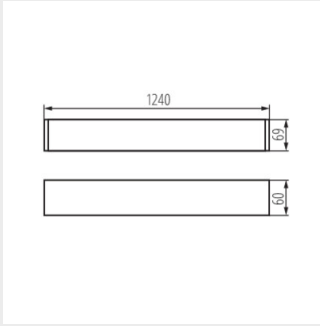

ALIN 4LED 1X120-B-NT

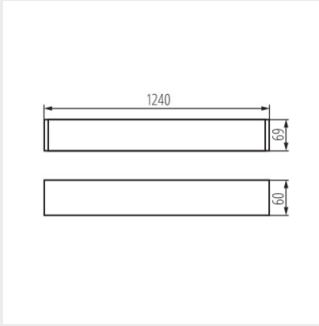

AL 4LED 120-MPR-W-NT

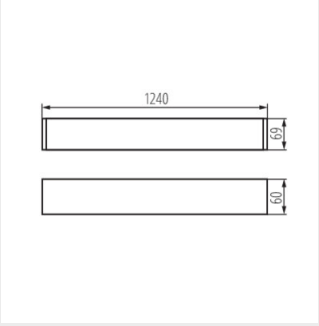

AL 4LED 120-MPR-SR-NT

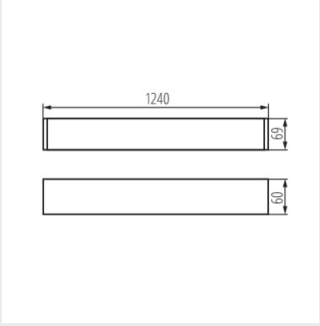

AL 4LED 120-MPR-B-NT

Zmena technických parametrov vyhradená. Údaje, ktoré sú uvedené v tomto materiáli, nie sú právne záväzné.

SK