ALIN 4LED 630mm

Lineárne svietidlo pre LED trubice T8

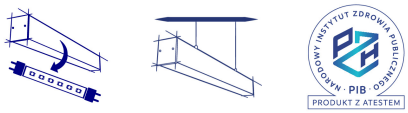

ALIN 4LED 1x60-W

		TYPE			[mm]
ALIN 4LED 1X60-W	**27410**	matné	biela	T8 LED	630
ALIN 4LED 1X60-SR	**27412**	matné	strieborná	T8 LED	630
ALIN 4LED 1X60-B	**27411**	matné	čierna	T8 LED	630
AL 4LED 60-MPR-W	**28443**	mikroprizmatický	biela	T8 LED	630
AL 4LED 60-MPR-SR	**28445**	mikroprizmatický	strieborná	T8 LED	630
AL 4LED 60-MPR-B	**28444**	mikroprizmatický	čierna	T8 LED	630

5-ročná záruka podľa podmienok vyhlásenia o záruke, ktoré je dostupné na webovej stránke

- Materiál korpusu: hliníková zliatina
- Materiál difúzora: plast

ALIN 4LED 630mm

Lineárne svietidlo pre LED trubice T8

ALIN 4LED 1x60-W

ALIN 4LED 1x60-SR

ALIN 4LED 1x60-B

AL 4LED 60-MPR-W

AL 4LED 60-MPR-SR

AL 4LED 60-MPR-B

Zmena technických parametrov vyhradená. Údaje, ktoré sú uvedené v tomto materiáli, nie sú právne záväzné.

SK

ALIN 4LED 630mm

Lineárne svietidlo pre LED trubice T8

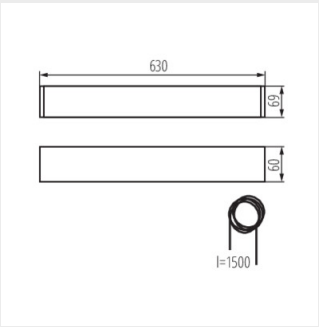

ALIN 4LED 1x60

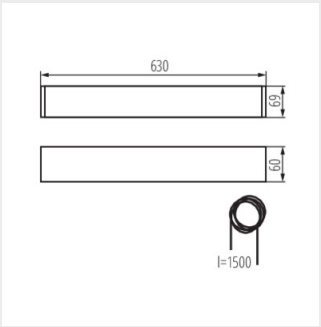

AL 4LED 60-MPR

Zmena technických parametrov vyhradená. Údaje, ktoré sú uvedené v tomto materiáli, nie sú právne záväzné.

SK