ROUNDA V2LED

Svietidlo typu downlight

IP 44/20

EASY installation

[V] 220-240 AC	[Hz] 50	≥20000	[h] 15000	ellipse ≤ 6x MacAdam	Ra 80	SMD
		IP 44/20		[°C] 5÷25		
[m] 0,05	[mm²] 0,75	0,5m	360° Φuse	CE	EAC	UK CA

		[W]		[lm]	[°]	Tc [K]
ROUNDA V2LED24W-NW-SN	**27220**	24	saténový nikel	1700	110	4000
ROUNDA V2LED6W-NW-SN	**27221**	6	saténový nikel	300	110	4000
ROUNDA V2LED12W-NW-SR	**28930**	12	strieborná	660	110	4000
ROUNDA V2LED12W-NW-W	**28931**	12	biela	780	110	4000
ROUNDA V2LED12W-WW-W	**28932**	12	biela	720	110	3000
ROUNDA V2LED18W-NW-SR	**28933**	18	strieborná	1080	110	4000
ROUNDA V2LED18W-NW-W	**28934**	18	biela	1260	110	4000
ROUNDA V2LED18W-WW-W	**28935**	18	biela	1200	110	3000
ROUNDA V2LED24W-NW-W	**28936**	24	biela	1680	110	4000
ROUNDA V2LED6W-NW-W	**28937**	6	biela	330	110	4000
ROUNDA V2LED6W-WW-W	**28938**	6	biela	300	110	3000
ROUNDA V2LED24W-WW-W	**33524**	24	biela	1560	110	3000
ROUNDA V2LED6W-WW-B	**33562**	6	čierna	270	110	3000

Kanlux ROUNDA V2LED je nová verzia populárnych guľatých downlightov pre vnútorné použitie. Tieto downlighty kombinujú estetický dizajn so svetlom získaným vďaka LED technológii. Vysoký stupeň krytia IP44 zabraňuje vnikaniu vody a prachu do svietidla.

- Materiál korpusu: hliníková zliatina
- Materiál difúzora: plast

Zmena technických parametrov vyhradená. Údaje, ktoré sú uvedené v tomto materiáli, nie sú právne záväzné.

SK

ROUNDA V2LED

Svietidlo typu downlight

ROUNDA V2LED24W-NW-SN

ROUNDA V2LED6W-NW-SN

ROUNDA V2LED12W-NW-SR

ROUNDA V2LED12W-NW-W

ROUNDA V2LED12W-WW-W

Zmena technických parametrov vyhradená. Údaje, ktoré sú uvedené v tomto materiáli, nie sú právne záväzné.

SK

ROUNDA V2LED

Svietidlo typu downlight

ROUNDA V2LED18W-NW-SR

ROUNDA V2LED18W-NW-W

ROUNDA V2LED18W-WW-W

ROUNDA V2LED24W-NW-W

ROUNDA V2LED6W-NW-W

ROUNDA V2LED6W-WW-W

ROUNDA V2LED24W-WW-W

ROUNDA V2LED6W-WW-B

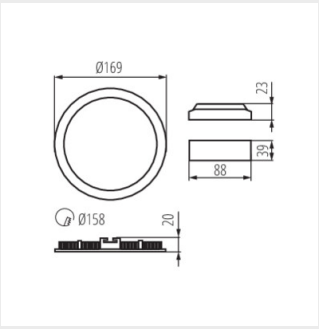

ROUNDA V2LED12W

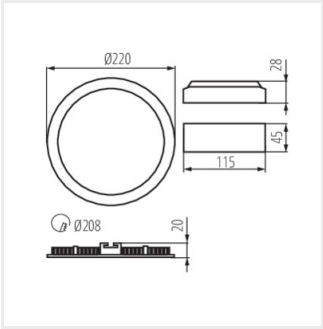

ROUNDA V2LED18W

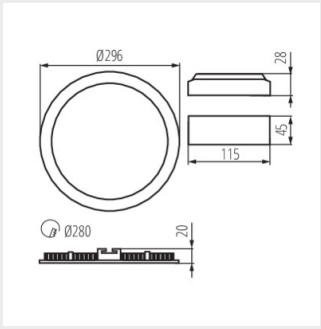

ROUNDA V2LED24W

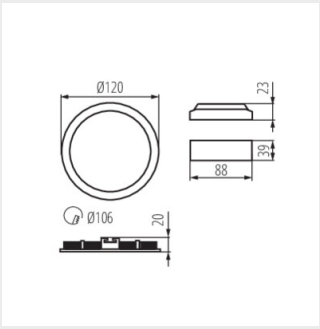

ROUNDA V2LED6W

Zmena technických parametrov vyhradená. Údaje, ktoré sú uvedené v tomto materiáli, nie sú právne záväzné.

SK