POWELED

Napájač CV

POWELED P 12V 30W

		SEC [v]	[W]
POWELED P 12V 30W	**26810**	12 DC	1-30
POWELED P 12V 60W	**26811**	12 DC	1-60
POWELED P 24V 30W	**26815**	24 DC	1-30
POWELED P 24V 60W	**26816**	24 DC	1-60
POWELED P 12V 100W	**28961**	12 DC	1-100
POWELED P 24V 100W	**28962**	24 DC	1-100
POWELED P 12V 150W	**28963**	12 DC	75-150
POWELED P 24V 150W	**28964**	24 DC	75-150
POWELED P 12V 200W	**28965**	12 DC	120-200
POWELED P 24V 200W	**28966**	24 DC	120-200

Kanlux POWELED je elektronický napäťový transformátor. Používa sa na napájanie LED pásikov, ako sú LEDS P alebo LEDS B. Pred pripojením, skontrolujte napätie napájacieho zdroja a LED pásku (12V - 24V).

- Napájací zdroj nie je prispôsobený na prácu bez zaťaženia.
- Materiál: plast

POWELED

Napájač CV

POWELED P 12V 30W

POWELED P 12V 60W

POWELED P 24V 30W

POWELED P 24V 60W

POWELED P 12V 100W

POWELED P 24V 100W

POWELED P 12V 150W

POWELED P 24V 150W

POWELED P 12V 200W

POWELED P 24V 200W

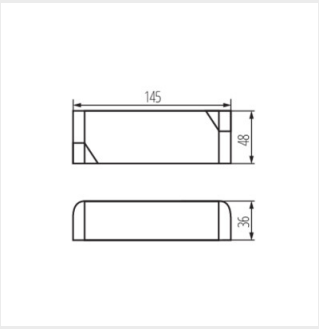

POWELED P 30W

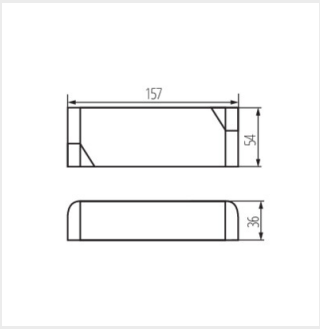

POWELED P 60W

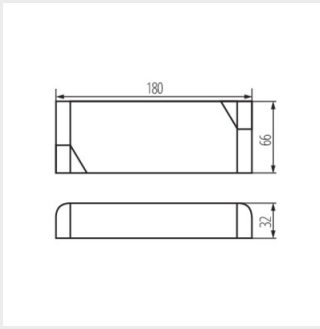

POWELED P 100W

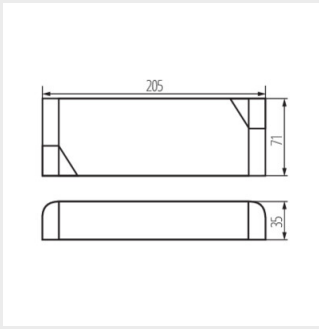

POWELED P 150W /
POWELED P 200W

Zmena technických parametrov vyhradená. Údaje, ktoré sú uvedené v tomto materiáli, nie sú právne záväzné.

SK