SIMEN DSL

Ozdobný prsteň-komponent svietidla

SIMEN DSL SR/B/B

		[W]		
SIMEN DSL SR/B/B	**29132**	max 10	strieborná/čierna/čierna	chýbajúce
SIMEN DSL B/G/B	**29134**	max 10	čierna/zlatá/čierna	chýbajúce
SIMEN DSL W/G/W	**29135**	max 10	biela/zlatá/biela	chýbajúce

Kanlux SIMEN DSL je svietidlo, skladajúce sa z troch častí: prsteňa, korpusu a základne. Ponúkame hotové farebné zostavy, klasické čierne a biele, alebo svietidlá obsahujúce strieborné a zlaté prvky, ktoré zapadnú do interiéru, a stanú sa viditeľnou dekoráciou. Sami môžete tiež meniť jednotlivé prvky zo svietidiel.

- Dekoračný krúžok bez pätice
- Materiál korpusu: hliníková zliatina

Zmena technických parametrov vyhradená. Údaje, ktoré sú uvedené v tomto materiáli, nie sú právne záväzné.

SIMEN DSL

Ozdobný prsteň-komponent svietidla

SIMEN DSL SR/B/B

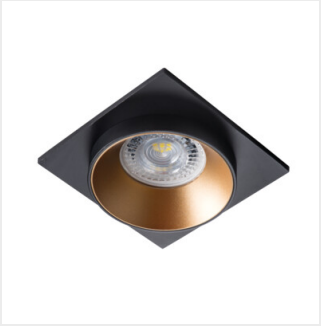

SIMEN DSL B/G/B

SIMEN DSL W/G/W

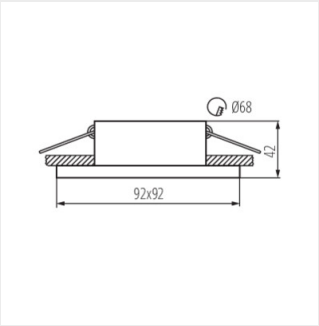

SIMEN DSL

Zmena technických parametrov vyhradená. Údaje, ktoré sú uvedené v tomto materiáli, nie sú právne záväzné.

SK