XLED A60

Svetelný zdroj LED

XLED A60 4,5W-WW

		PON [W]	[W]	[lm] Φuse	Tc [K]	[°]		[h]	Ei
XLED A60 4,5W-WW	**29600**	4,5	40	470	2700	320	E27	15000	F
XLED A60 4,5W-NW	**33099**	4,5	40	470	4000	320	E27	15000	F
XLED A60 7W-WW	**29601**	7	60	810	2700	320	E27	15000	E
XLED A60 7W-NW	**29602**	7	60	810	4000	320	E27	15000	E
XLED A60 7W-CW	**29603**	7	60	810	6500	320	E27	15000	E
XLED A60 8W-WW	**29604**	8	75	1055	2700	320	E27	15000	E
XLED A60 8W-NW	**33098**	8	75	1055	4000	320	E27	15000	E
XLED A60 10W-WW	**29605**	10	99	1520	2700	320	E27	10000	D
XLED A60 10W-NW	**29606**	10	99	1520	4000	320	E27	10000	D
XLED A60 10W-CW	**36249**	10	100	1520	6500	320	E27	10000	D

Kanlux XLED kombinuje najlepšie vlastnosti tradičných žiaroviek a moderných LED svetelných zdrojov. Preto o tom hovoríme, že je to prvá skutočná LED žiarovka. Sklenená žiarovka v tvare tradičnej žiarovky a LED diódy usporiadané tak, aby sa svetlo šírilo vo všetkých smeroch a uhol osvetlenia bol dokonca 320 stupňov!

- Materiál difúzora: sklo

Zmena technických parametrov vyhradená. Údaje, ktoré sú uvedené v tomto materiáli, nie sú právne záväzné.

SK

XLED A60

Svetelný zdroj LED

XLED A60 4,5W-WW

XLED A60 4,5W-NW

XLED A60 7W-WW

XLED A60 7W-NW

XLED A60 7W-CW

XLED A60 8W-WW

XLED A60 8W-NW

XLED A60 10W-WW

XLED A60 10W-NW

XLED A60 10W-CW

Vytvorený dokument: 30.08.2024, 14:11

Zmena technických parametrov vyhradená. Údaje, ktoré sú uvedené v tomto materiáli, nie sú právne záväzné.

SK

XLED A60

Svetelný zdroj LED

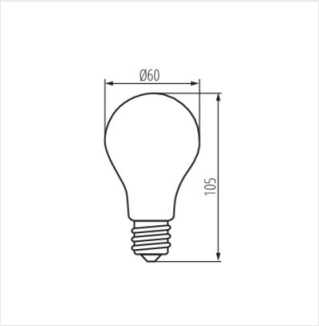

XLED A60 4,5W

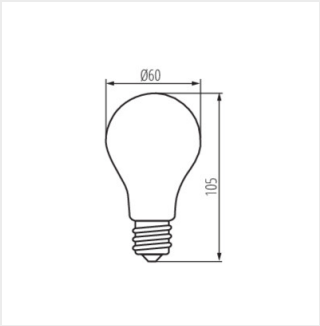

XLED A60 7W

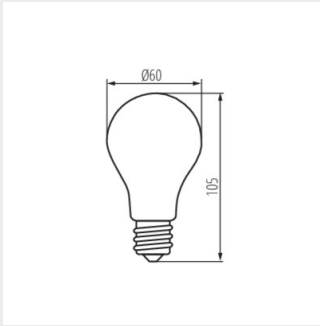

XLED A60 8W

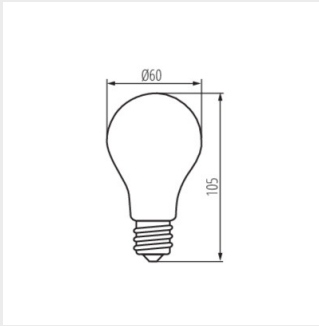

XLED A60 10W

Zmena technických parametrov vyhradená. Údaje, ktoré sú uvedené v tomto materiáli, nie sú právne záväzné.

SK