ADTR

Prisadený rámček

ADTR 6060 SR

		[mm]	[mm]	[mm]	
ADTR 6060 SR	**27610**	600	600	45	strieborná
ADTR 12030 W	**27611**	1200	300	45	biela
ADTR 12030 SR	**27612**	1200	300	45	strieborná
ADTR 6060 W	**27613**	600	600	45	biela
ADTR 12030 B	**27614**	1200	300	45	čierna
ADTR 6060 B	**27615**	600	600	45	čierna
ADTR-S 6060 W	**27616**	600	600	45	biela
ADTR 3060 W	**29840**	600	300	45	biela
ADTR 3060 SR	**29841**	600	300	45	strieborná
ADTR 3060 B	**29842**	600	300	45	čierna

Rámčeky Kanlux ADTR sú určené pre panely Kanlux BRAVO a Kanlux BLINGO, umožňujú taktiež povrchovú montáž. Rámčeky Kanlux ADTR sú k dispozícii v rôznych farbách a veľkostiach, ktoré sa hodia ku všetkým panelom značky Kanlux a tiež väčšine LED panelom dostupných na trhu.

Zmena technických parametrov vyhradená. Údaje, ktoré sú uvedené v tomto materiáli, nie sú právne záväzné.

ADTR

Prisadený rámček

ADTR 6060 SR

ADTR 12030 W

ADTR 12030 SR

ADTR 6060 W

ADTR 12030 B

ADTR 6060 B

ADTR-S 6060 W

ADTR 3060 W

ADTR 3060 SR

ADTR 3060 B

Zmena technických parametrov vyhradená. Údaje, ktoré sú uvedené v tomto materiáli, nie sú právne záväzné.

SK

ADTR

Prisadený rámček

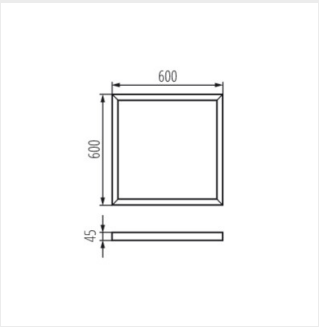

ADTR 6060 SR

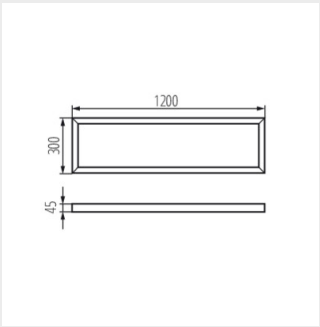

ADTR 12030 W

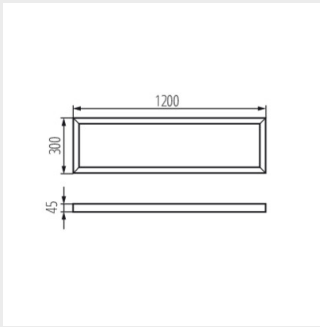

ADTR 12030 SR

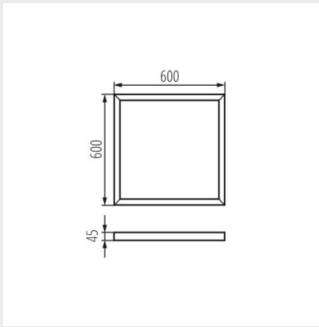

ADTR 6060 W

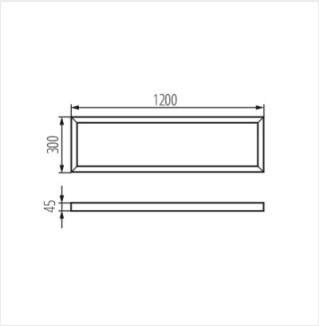

ADTR 12030 B

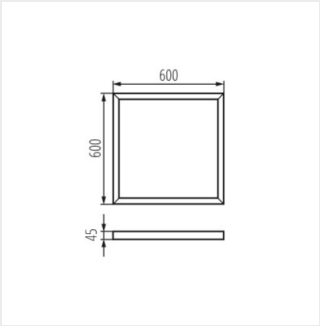

ADTR 6060 B

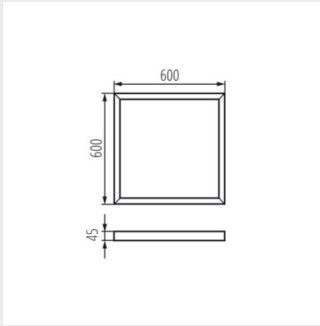

ADTR-S 6060 W

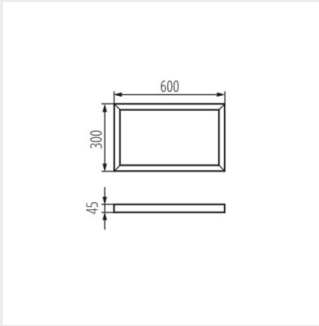

ADTR 3060 W

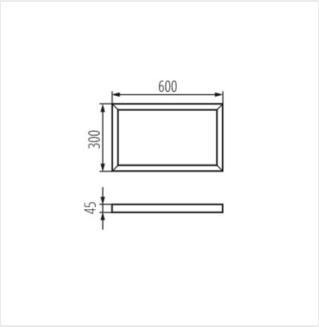

ADTR 3060 SR

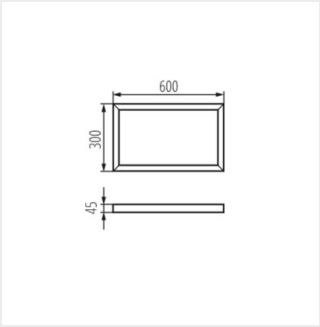

ADTR 3060 B

Zmena technických parametrov vyhradená. Údaje, ktoré sú uvedené v tomto materiáli, nie sú právne záväzné.

SK