# KMB6

## Istič, 2P

KMB6-B6/2

| | | [V] | | In [A] |
|---|---|---|---|---|
| KMB6-B6/2 | **32574** | 230 AC | 2 | 6 |
| KMB6-B10/2 | **32575** | 230 AC | 2 | 10 |
| KMB6-B16/2 | **32576** | 230 AC | 2 | 16 |
| KMB6-B20/2 | **32577** | 230 AC | 2 | 20 |
| KMB6-B25/2 | **32578** | 230 AC | 2 | 25 |
| KMB6-B32/2 | **32579** | 230 AC | 2 | 32 |
| KMB6-B40/2 | **32580** | 230 AC | 2 | 40 |
| KMB6-B50/2 | **32581** | 230 AC | 2 | 50 |
| KMB6-B63/2 | **32582** | 230 AC | 2 | 63 |

**5-ročná záruka podľa podmienok vyhlásenia o záruke, ktoré je dostupné na webovej stránke**

Istič slúži na ochranu pred preťažením a skratom v inštaláciách a zariadeniach.

# KMB6

## Istič, 2P

KMB6-B6/2

KMB6-B10/2

KMB6-B16/2

KMB6-B20/2

KMB6-B25/2

KMB6-B32/2

KMB6-B40/2

KMB6-B50/2

KMB6-B63/2

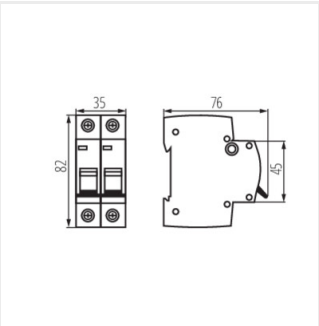


KMB6-B6/2

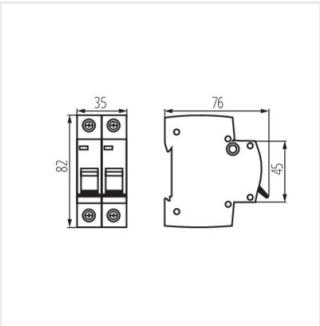


KMB6-B10/2

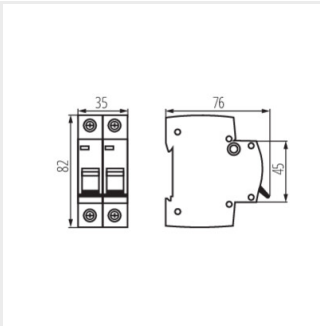


KMB6-B16/2

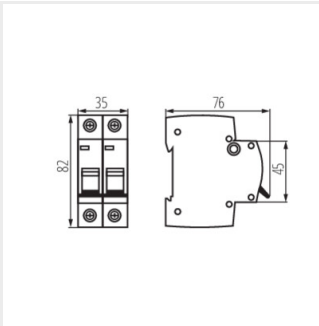


KMB6-B20/2


Zmena technických parametrov vyhradená. Údaje, ktoré sú uvedené v tomto materiáli, nie sú právne záväzné.

SK

# KMB6

## Istič, 2P

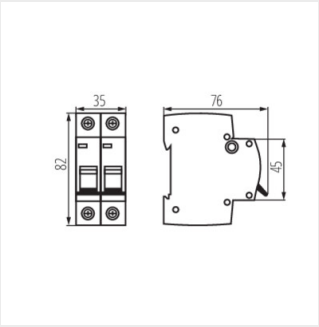


KMB6-B25/2

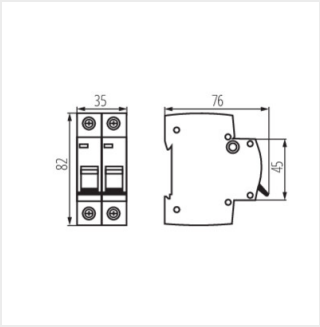


KMB6-B32/2

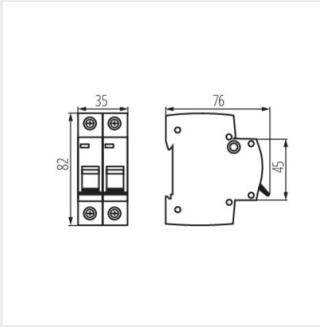


KMB6-B40/2

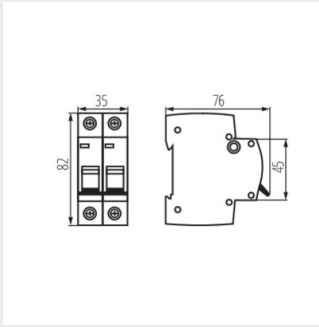


KMB6-B50/2

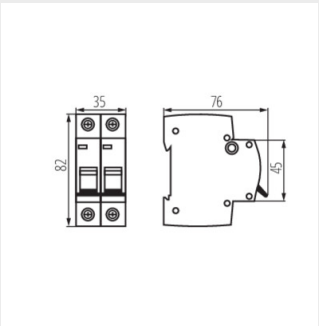


KMB6-B63/2


Zmena technických parametrov vyhradená. Údaje, ktoré sú uvedené v tomto materiáli, nie sú právne záväzné.

SK