KMB6

Istič, 4P

[Hz]				IP	[mm²]	[°C]
50	C	4P	4	20	1÷25	5÷40
TH 35	Ui [V] 500	CE	EAC	VDE	UK CA	

KMB6-C6/4

		[V]		In [A]
KMB6-C6/4	**32601**	230 AC	4	6
KMB6-C10/4	**32602**	230 AC	4	10
KMB6-C16/4	**32603**	230 AC	4	16
KMB6-C20/4	**32604**	230 AC	4	20
KMB6-C25/4	**32605**	230 AC	4	25
KMB6-C32/4	**32606**	230 AC	4	32
KMB6-C40/4	**32607**	230 AC	4	40
KMB6-C50/4	**32608**	230 AC	4	50
KMB6-C63/4	**32609**	230 AC	4	63

5-ročná záruka podľa podmienok vyhlásenia o záruke, ktoré je dostupné na webovej stránke

Istič slúži na ochranu pred preťažením a skratom v inštaláciách a zariadeniach.

KMB6

Istič, 4P

KMB6-C6/4

KMB6-C10/4

KMB6-C16/4

KMB6-C20/4

KMB6-C25/4

KMB6-C32/4

KMB6-C40/4

KMB6-C50/4

KMB6-C63/4

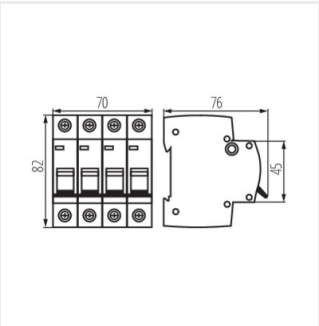

KMB6-C6/4

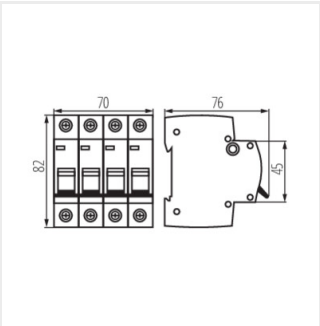

KMB6-C10/4

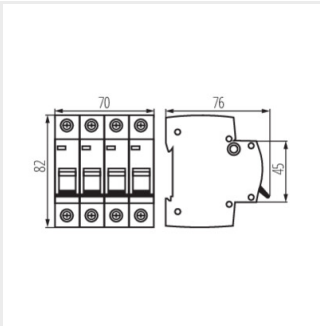

KMB6-C16/4

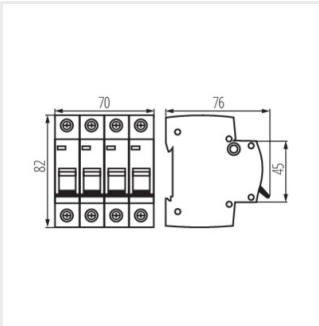

KMB6-C20/4

Zmena technických parametrov vyhradená. Údaje, ktoré sú uvedené v tomto materiáli, nie sú právne záväzné.

SK

KMB6

Istič, 4P

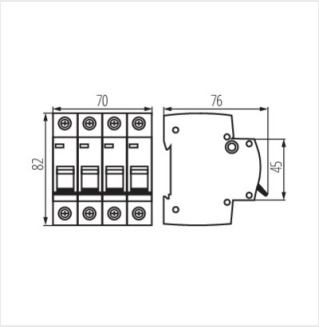

KMB6-C25/4

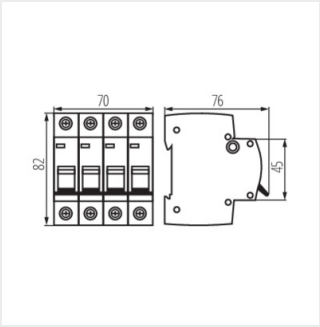

KMB6-C32/4

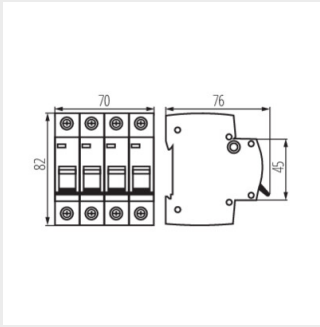

KMB6-C40/4

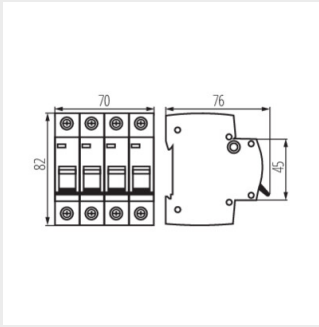

KMB6-C50/4

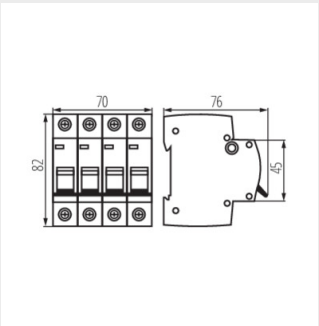

KMB6-C63/4

Zmena technických parametrov vyhradená. Údaje, ktoré sú uvedené v tomto materiáli, nie sú právne záväzné.

SK