BENO LED

Stropné LED svietidlo

BENO 18W NW-O-W

		[W]	[lm]	Tc [K]		SENSOR
BENO 18W NW-O-W	**32940**	18	1550	4000	biela	
BENO 18W NW-L-W	**32942**	18	1550	4000	biela	
BENO 18W NW-O-SE W	**32944**	18	1550	4000	biela	mikrovlnný
BENO 18W NW-L-SE W	**32946**	18	1550	4000	biela	mikrovlnný
BENO N 18W NW-O-SE GR	**32948**	18	1400	4000	grafit	mikrovlnný
BENO N 18W NW-L-SE GR	**32949**	18	1400	4000	grafit	mikrovlnný
BENO N 18W NW-O-GR	**33348**	18	1400	4000	grafit	
BENO N 18W NW-L-GR	**33349**	18	1400	4000	grafit	

Svietidlá Kanlux BENO majú jedinečný dizajn a jedinečný svetelný efekt. Boli vytvorené projektantmi spoločnosti Kanlux, preto sme ich vzory zaregistrovali na patentovom úrade. Kanlux BENO LED je vysoko odolný voči poveternostným podmienkam - preto ho môžeme používať vnútri aj mimo domu. Je to tiež rýchla a jednoduchá montáž na strop alebo stenu vrátane snímača pohybu s možnosťou regulácie. Kanlux BENO LED je multifunkčné svietidlo, ktoré je vďaka svojim technickým aspektom použiteľné prakticky kdekoľvek. Jeho dizajn je navyše jedinečný a stane sa ozdobou akéhokoľvek miesta, kam ho umiestnime.

- Materiál korpusu: plast
- Materiál difúzora: plast

BENO LED

Stropné LED svietidlo

BENO 18W NW-O-W

BENO 18W NW-L-W

BENO 18W NW-O-SE W

BENO 18W NW-L-SE W

BENO N 18W NW-O-SE GR

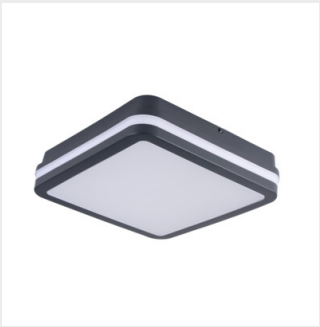

BENO N 18W NW-L-SE GR

BENO N 18W NW-O-GR

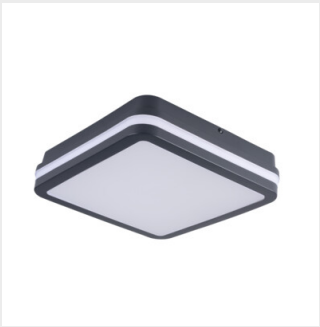

BENO N 18W NW-L-GR

Zmena technických parametrov vyhradená. Údaje, ktoré sú uvedené v tomto materiáli, nie sú právne záväzné.

SK

BENO LED

Stropné LED svietidlo

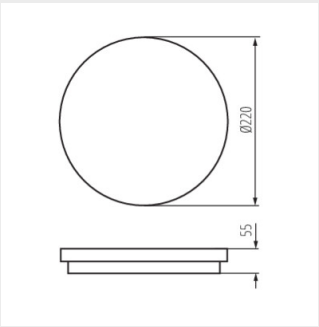

BENO 18W O

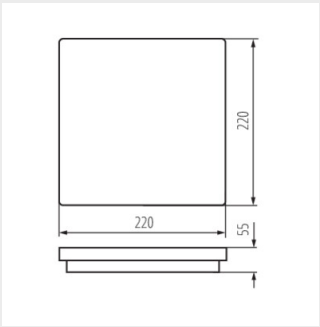

BENO 18W L

Zmena technických parametrov vyhradená. Údaje, ktoré sú uvedené v tomto materiáli, nie sú právne záväzné.

SK