Kanlux

REXAR LED

Kancelárska stolná LED lampa

changeable COLOUR temperature

DIMMABLE FUNCTION 30

USB PORT

HIGH quality finish

		[W]		[lm]	Tc [K]	
REXAR LED W	**33070**	max 7	biela	max 420	3000/4000/6500
REXAR LED B	**33071**	max 7	čierna	max 370	3000/4000/6500

Kancelárska lampička Kanlux REXAR je minimalistický, elegantný dizajn s mnohými funkciami. Môžete ľubovoľne regulovať farbu svetla a jeho intenzitu, a taktiež využívať USB port, aby ste mohli dobiť mobilné zariadenie. Po práci nebude zložená lampa zaberať veľa miesta a bude plniť funkciu minimalistickej ozdoby.

- Materiál korpusu: hliníková zliatina, plast

Zmena technických parametrov vyhradená. Údaje, ktoré sú uvedené v tomto materiáli, nie sú právne záväzné.

SK

REXAR LED

Kancelárska stolná LED lampa

REXAR LED W

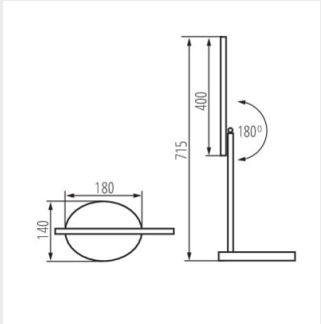

REXAR LED

Zmena technických parametrov vyhradená. Údaje, ktoré sú uvedené v tomto materiáli, nie sú právne záväzné.

SK