ACORD ATL2 GU10

Reflektor na lištový systém

WARRANTY 5 years

330° 100°

MODERN design

PRODUKT Z ATESTEM

[V] 220-240 AC	[Hz] 50	max 10	PAR16		IP 20	
[°C] 5÷25		[°] 330	[°] 100	0,5m		
	PZH	UK CA				

ATL2 GU10-W

ATL2 GU10-W	**33138**	biela	GU10
ATL2 GU10-B	**33139**	čierna	GU10

5-ročná záruka podľa podmienok vyhlásenia o záruke, ktoré je dostupné na webovej stránke

Kanlux ACORD ATL 2 sú svietidlá pre montáž na 3-obvodové lišty. Sú to svietidlá s vymeniteľným zdrojom svetla, ktoré môžeme prispôsobiť našim individuálnym potrebám. Na výber máme farbu svietidla: biela alebo čierna a svetelný zdroj. V závislosti na našich potrebách si môžeme vybrať správnu farbu, uhol svietenia a výkon.

- 5-ročná záruka podľa podmienok vyhlásenia o záruke, ktoré je dotupné na webovej stránke
- k montáži na lištový systém TEAR N
- Certifikát PZH: Číslo B-BK-60212-0487/20, platný do 15. decembra 2025
- Materiál korpusu: hliníková zliatina

ACORD ATL2 GU10

Reflektor na lištový systém

ATL2 GU10-W

ATL2 GU10-B

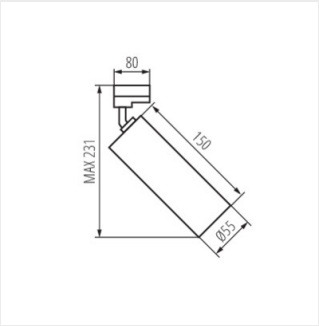

ATL2 GU10-W

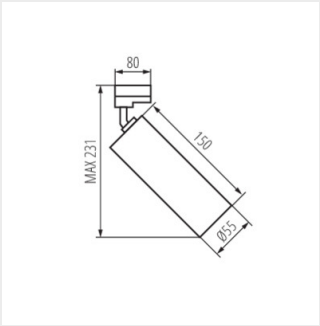

ATL2 GU10-B

Zmena technických parametrov vyhradená. Údaje, ktoré sú uvedené v tomto materiáli, nie sú právne záväzné.

SK