REF ATL1

Príslušenstvo k lištovému systému

REF ATL1-18W-S15

REF ATL1-18W-S15	**33140**
REF ATL1-18W-S36	**33141**
REF ATL1-30W-S15	**33142**
REF ATL1-30W-S36	**33143**

REF ATL1-18W-S15

REF ATL1-18W-S36

REF ATL1-30W-S15

REF ATL1-30W-S36

Zmena technických parametrov vyhradená. Údaje, ktoré sú uvedené v tomto materiáli, nie sú právne záväzné.

SK

REF ATL1

Príslušenstvo k lištovému systému

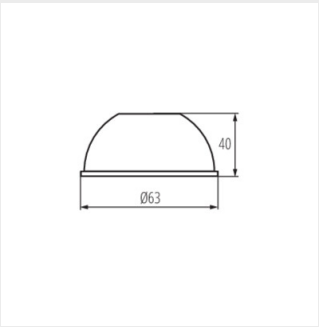

REF ATL1-18W-S15

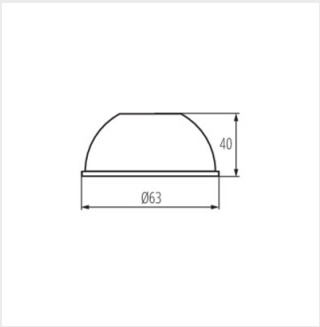

REF ATL1-18W-S36

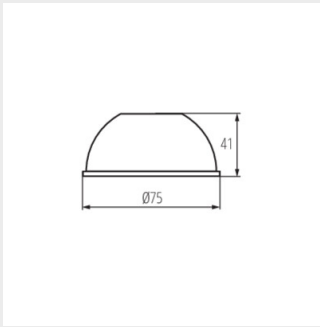

REF ATL1-30W-S15

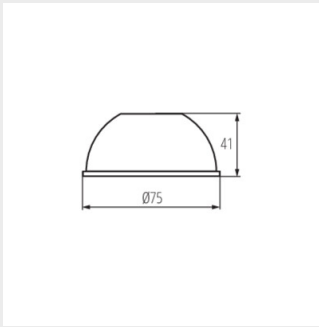

REF ATL1-30W-S36

Zmena technických parametrov vyhradená. Údaje, ktoré sú uvedené v tomto materiáli, nie sú právne záväzné.

SK