ANTEM LED

LED reflektor

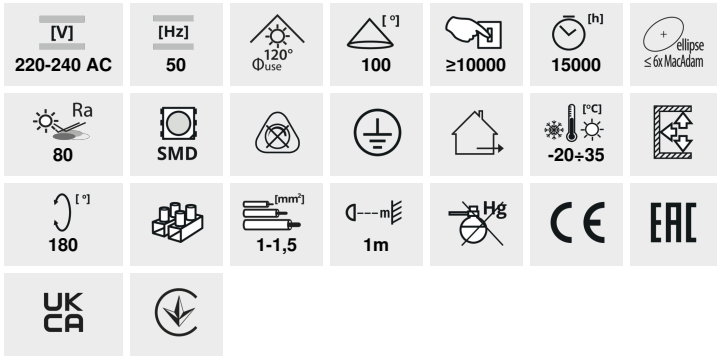

ANTEM LED 10W-NW B

		PON [W]	[lm]	[lm] Φuse	Tc [K]	IP		SENSOR	Ei
ANTEM LED 10W-NW B	**33200**	10	800	730	4000	65	čierna		F
ANTEM LED 20W-NW B	**33201**	20	1600	1510	4000	65	čierna		F
ANTEM LED 30W-NW B	**33202**	30	2400	2340	4000	65	čierna		F
ANTEM LED 50W-NW B	**33203**	50	4000	4000	4000	65	čierna		F
ANTEM LED 100W-NW B	**33204**	100	9500	8300	4000	65	čierna		F
ANTEM LED 10W-NW-SE B	**33205**	10	800	730	4000	44	čierna	PIR	F
ANTEM LED 20W-NW-SE B	**33206**	20	1600	1510	4000	44	čierna	PIR	F
ANTEM LED 30W-NW-SE B	**33207**	30	2400	2340	4000	44	čierna	PIR	F
ANTEM LED 50W-NW-SE B	**33208**	50	4000	4000	4000	44	čierna	PIR	F

Kanlux ANTEM je rad LED reflektorov. Tieto reflektory sa predovšetkým ľahko pripájajú a vďaka integrovanej prepojovacej krabici sa taktiež vyhýbame nevzhľadnému káblovému pripojeniu. Kanlux ANTEM LED je široký rozsah výkonov od 10 W do 100 W, rovnako ako verzie so senzormi pohybu a bez nich. Mliečny difúzor s jemným hranolom jemne rozptyľuje svetlo a znižuje efekt oslnenia. Verzia bez senzoru pohybu má stupeň krytia IP65 a verzia so senzorom IP44. Senzor môžete nastaviť z hľadiska doby osvetlenia, intenzity svetla a detekčnej oblasti.

- Materiál korpusu: hliníková zliatina
- Materiál ochranného skla: tvrdené sklo
- Materiál ramena: kov

Zmena technických parametrov vyhradená. Údaje, ktoré sú uvedené v tomto materiáli, nie sú právne záväzné.

SK

ANTEM LED

LED reflektor

ANTEM LED 10W-NW B

ANTEM LED 20W-NW B

ANTEM LED 30W-NW B

ANTEM LED 50W-NW B

ANTEM LED 100W-NW B

ANTEM LED 10W-NW-SE B

ANTEM LED 20W-NW-SE B

ANTEM LED 30W-NW-SE B

ANTEM LED 50W-NW-SE B

Vytvorený dokument: 30.08.2024, 20:07

Zmena technických parametrov vyhradená. Údaje, ktoré sú uvedené v tomto materiáli, nie sú právne záväzné.

SK

ANTEM LED

LED reflektor

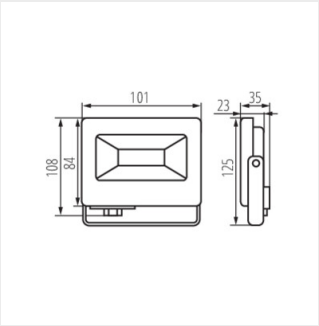

ANTEM LED 10W-NW B

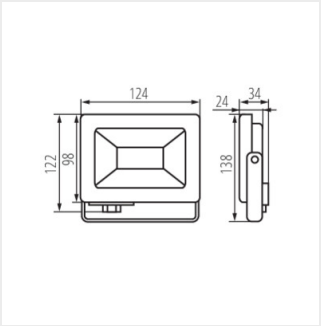

ANTEM LED 20W-NW B

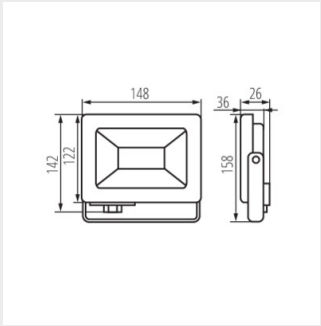

ANTEM LED 30W-NW B

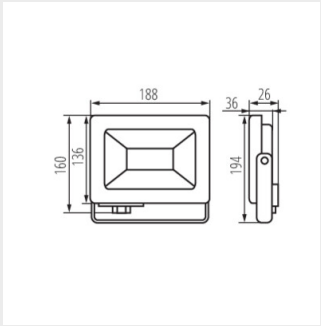

ANTEM LED 50W-NW B

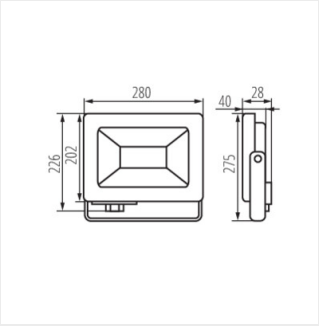

ANTEM LED 100W-NW B

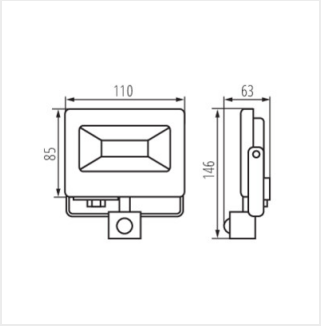

ANTEM LED 10W-NW-SE B

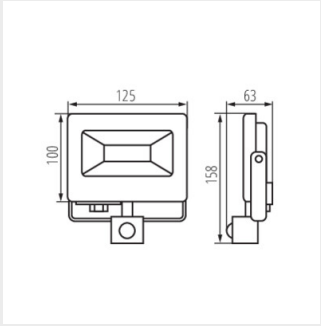

ANTEM LED 20W-NW-SE B

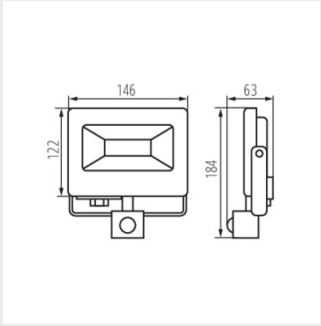

ANTEM LED 30W-NW-SE B

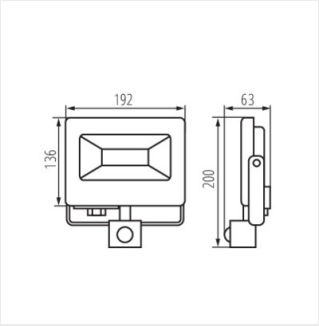

ANTEM LED 50W-NW-SE B

Zmena technických parametrov vyhradená. Údaje, ktoré sú uvedené v tomto materiáli, nie sú právne záväzné.

SK