T8 LED GLASSv4

Svetelný zdroj LED

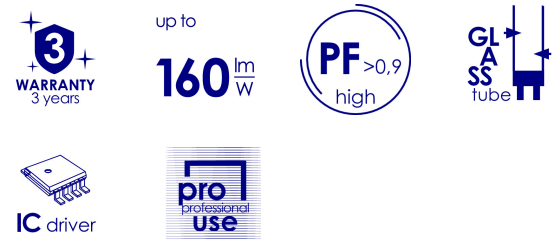

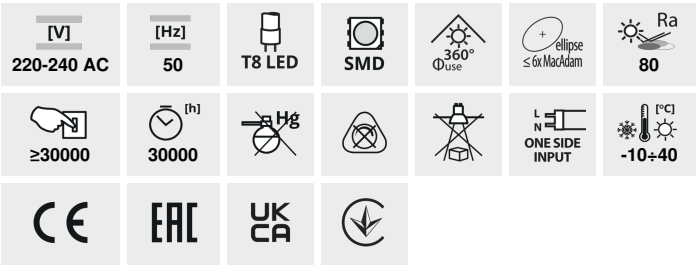

T8 LED GLASSv4 9W-NW

		PON [W]	[lm] Φuse	Tc [K]	[°]		Ei
T8 LED GLASSv4 9W-NW	**33210**	9	1440	4000	220	G13	C
T8 LED GLASSv4 9W-CW	**33211**	9	1440	6500	220	G13	C
T8 LED GLASSv4 18W-NW	**33212**	18	2880	4000	220	G13	C
T8 LED GLASSv4 18W-CW	**33213**	18	2880	6500	220	G13	C
T8 LED GLASSv4 22W-NW	**33218**	22	3520	4000	220	G13	C
T8 LED GLASSv4 22W-CW	**33219**	22	3520	6500	220	G13	C

Kanlux T8 LED GLASS je známy a osvedčený rad žiariviek založený na vysoko účinných LED diodách, ktoré sú umiestnené v mliečnom sklenenom kospuse, čím rovnomerne vyžarujú svetlo. Vysoko kvalitné spracovanie a starostlivosť o najlepšiu triedu komponentov sú najdôležitejšími vlastnosťami Kanlux T8 LED GLASSv4. Okrem toho majú tieto jedinečné LEDkové žiarivky 3-ročnú záruku a svetelú účinnosť až 160 lúmenov na Watt.

- Jednostranné napájanie LED trubíc
- 3-ročná záruka podľa podmienok vyhlásenia o záruke, ktoré je dostupné na webovej stránke
- Materiál difúzora: sklo

Zmena technických parametrov vyhradená. Údaje, ktoré sú uvedené v tomto materiáli, nie sú právne záväzné.

SK

T8 LED GLASSv4

Svetelný zdroj LED

T8 LED GLASSv4 9W-NW

T8 LED GLASSv4 9W-CW

T8 LED GLASSv4 18W-NW

T8 LED GLASSv4 18W-CW

T8 LED GLASSv4 22W-NW

T8 LED GLASSv4 22W-CW

Zmena technických parametrov vyhradená. Údaje, ktoré sú uvedené v tomto materiáli, nie sú právne záväzné.

SK

T8 LED GLASSv4

Svetelný zdroj LED

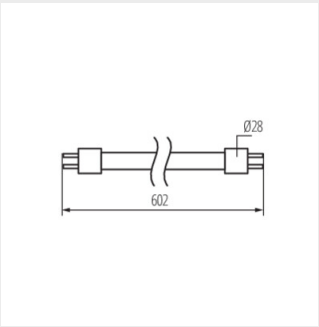

T8 LED GLASSv4 9W

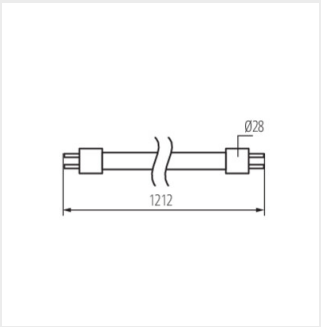

T8 LED GLASSv4 18W

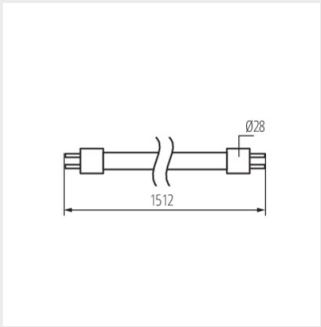

T8 LED GLASSv4 22W

Príslušenstvo

26069	T8 LED STARTER	Náhradný štartér LED (26069)

Zmena technických parametrov vyhradená. Údaje, ktoré sú uvedené v tomto materiáli, nie sú právne záväzné.

SK