Kanlux FL AGOR LED

5-ročná záruka podľa podmienok vyhlásenia o záruke, ktoré je dostupné na webovej stránke

Kanlux AGOR LED je rad vysoko výkonných reflektorov. Ich pevná a odolná konštrukcia zaisťuje stupeň krytia IP65. Reflektory Kanlux AGOR majú tiež symetrický (AGOR) alebo asymetrický (AGOR/A) rozptyl svetla. Sú ideálne k osvetleniu športových plôch alebo priemyselných oblastí, veľkých reklamných plôch, skladových hál a fasád budov. Životnosť a spoľahlivosť reflektorov Kanlux AGOR potvrdzuje 5-ročná záruka.

- Materiál ochranného skla: tvrdené sklo

WARRANTY 5 years

IP 65

HIGH lumen

[V] 220-240 AC	[Hz] 50	≥25000	[h] 50000	ellipse ≤ 6x MacAdam	Ra 80	SMD
		IP 65		[°C] -40÷35		[°] 180
IK 05		[mm²] 1	1m	Hg	CE	EAC
UK CA						

FL AGOR LED 100W NW

		PON [W]	[lm]	[lm] Φuse	Tc [K]	[°]		Ei
FL AGOR LED 100W NW	33470	100	14000	11900	4000	100	čierna	D
FL AGOR LED 150W NW	33471	150	21000	18060	4000	100	čierna	D
FL AGOR LED 200W NW	33472	200	28000	23800	4000	100	čierna	D
FL AGOR/A LED 100W NW	33473	100	13000	9600	4000	X45/Y80	čierna	E
FL AGOR/A LED 150W NW	33474	150	19500	13650	4000	X45/Y80	čierna	F
FL AGOR/A LED 200W NW	33475	200	26000	18720	4000	X45/Y80	čierna	E

FL AGOR LED 100W NW

FL AGOR LED 150W NW

FL AGOR LED 200W NW

FL AGOR/A LED 100W NW

FL AGOR/A LED 150W NW

FL AGOR/A LED 200W NW

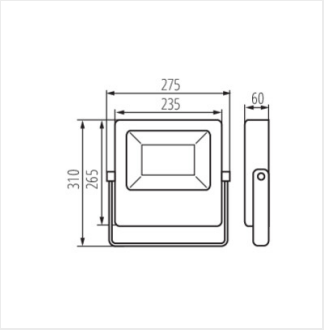

FL AGOR LED 100W NW

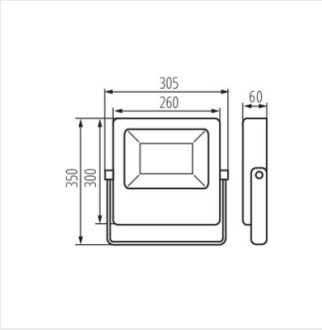

FL AGOR LED 150W NW

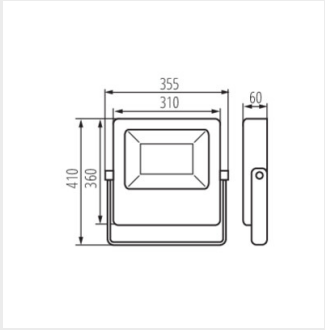

FL AGOR LED 200W NW

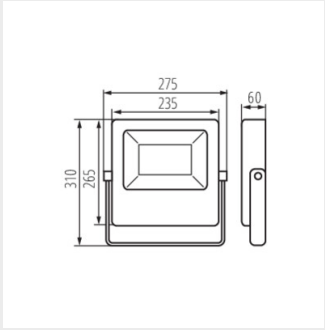

FL AGOR/A LED 100W NW

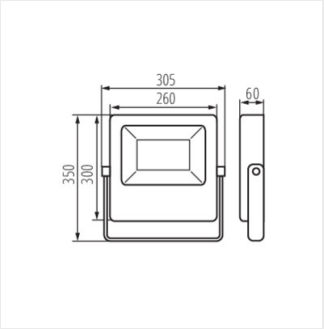

FL AGOR/A LED 150W NW

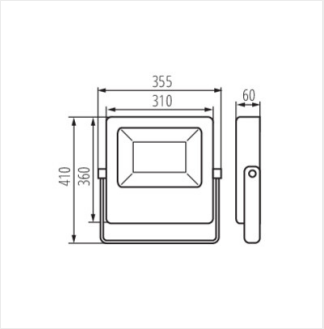

FL AGOR/A LED 200W NW

Vytvorený dokument: 09.10.2024, 11:41
Zmena technických parametrov vyhradená. Údaje, ktoré sú uvedené v tomto materiáli, nie sú právne záväzné.
Fotometria: výsledky získané pri testovaní konkrétneho exemplára.

SK