GALOBA C

Závesná lampa

GALOBA C 1xGU10 B

		[W]	
GALOBA C 1xGU10 W	**33682**	max 35	biela
GALOBA C 1xGU10 B	**33683**	max 35	čierna
GALOBA C 3xGU10 W	**33684**	3 x max 35	biela
GALOBA C 3xGU10 B	**33685**	3 x max 35	čierna

Kanlux GALOBA je kompletný rad svietidiel, ktorý sa skladá zo závesných svietidiel (GALOBA C), nástenných svietidiel (GALOBA W) a nástenno-stropných svietidiel. Závesné svietidlá Kanlux GALOBA C možno úspešne použiť pri osvetlení ostrovčekov alebo stolov, nástenno-stropné svietidlá GALOBA (od 1 do 4 svetelných bodov) možno použiť v obývacej izbe, predsieni alebo v spálni. Aranžmány doplnia nástenné svietidlá GALOBA W so zabudovaným vypínačom. Celý rad svietidiel Kanlux GALOBA má odnímateľné tienidlo, vďaka ktorému môžeme rýchlo a pohodlne vymeniť svetelné zdroje. Maximálna výška svetelného zdroja u svietidiel GALOBA je 55mm. Odporúčame používať zdroje Kanlux SMART (S GU10) alebo iQ-LED LIFE (IQ LED L GU10).

- Maximálna výška zdroja svetla 55 mm
- Materiál korpusu: hliníková zliatina

GALOBA C

Závesná lampa

GALOBA C 1xGU10 W

GALOBA C 1xGU10 B

GALOBA C 1xGU10 W

GALOBA C 3xGU10 B

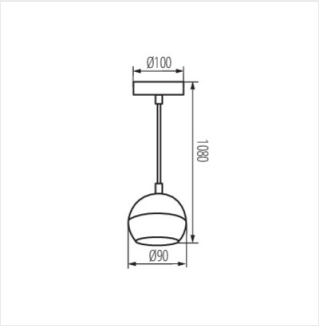

GALOBA C 1xGU10

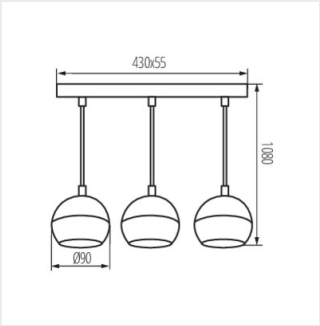

GALOBA C 3xGU10

Zmena technických parametrov vyhradená. Údaje, ktoré sú uvedené v tomto materiáli, nie sú právne záväzné.

SK